KNÜRR ERGOCON®

11 bis 50

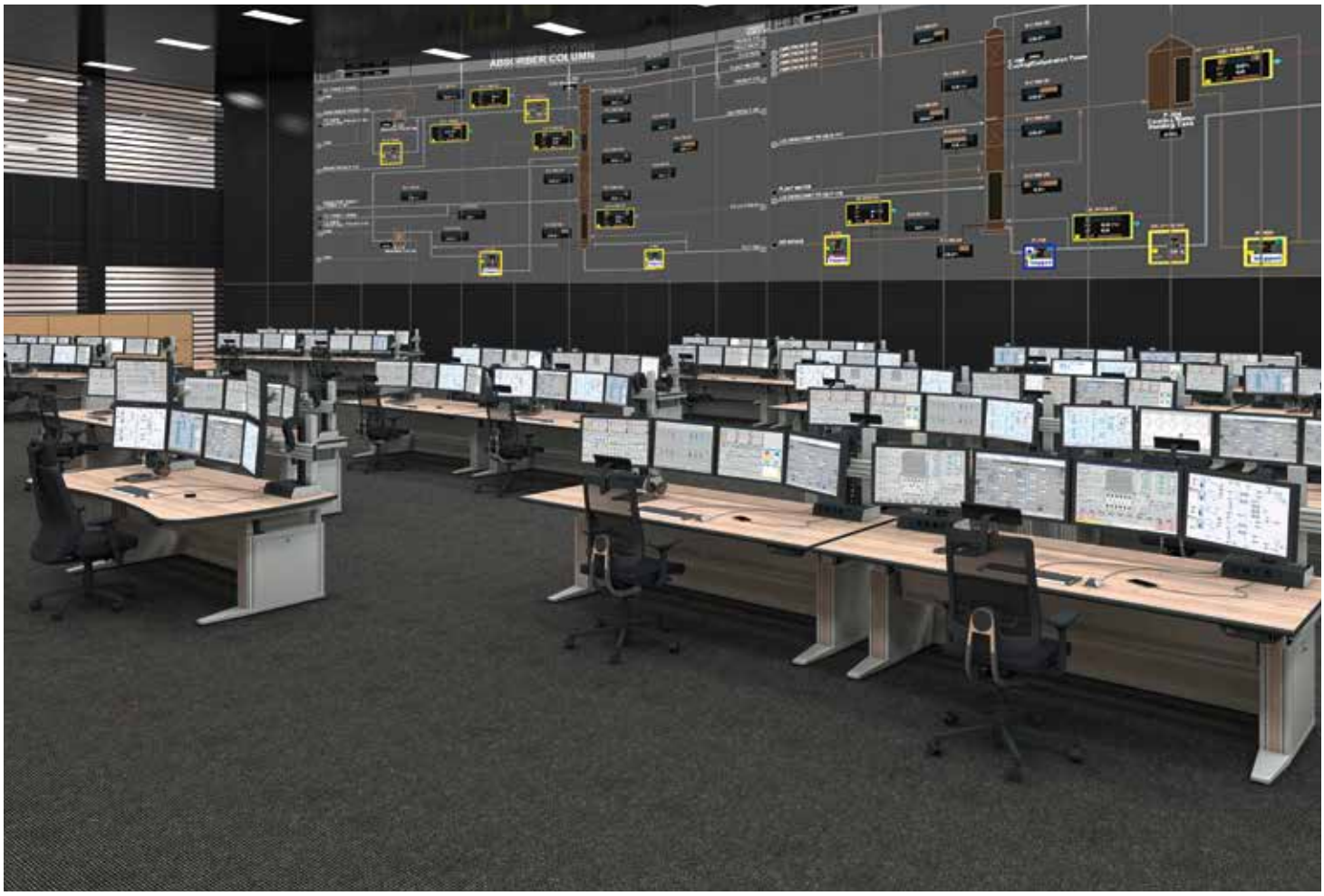

DIE ULTIMATIVE 24/7 KONSOLE FÜR KRITISCHE EINSATZBEREICHE

Die neue **Knürr-Ergocon®** Konsole setzt Maßstäbe bei anspruchsvollstem 24-Stunden-Einsatz in Kontrollräumen, Leitwarten und Leitstellen:

- Bestmögliche Ergonomie durch multidimensionale Einstellmöglichkeiten in drei Achsen (Tischplattenhöhe, Monitorhöhe und Sehabstand).
- Lösungen für individuelle Anwendungsbereiche und perfekte Integration von Geräten durch eine umfangreiche Auswahl an Konsolenmodellen.
- In Verbindung mit Knürr Ergocontrol bieten sich individuelle Einstellmöglichkeiten pro Anwender. Dieses Free-Seating Konzept garantiert effiziente Arbeitsplatzergonomie.

Mit langjährigen Erfahrungen im Bereich missionskritischer Leitstellenausstattung konzipieren unsere Knürr Arbeitsplatzexperten perfekt angepasste BOS-Arbeitsplätze für Feuerwehren, Rettungsdienste, Katastrophenschutz, Zivilschutz, Polizei, sowie für private Sicherheitszentralen.

Knürr Ergocon®

Mit neuem KVM-Ready Technikunterbau

Intelligente Kabelführung
Großräumige und verdeckte vertikale Kabelführung im Seitenteil, von innen und außen zugänglich.

Hochwertige Tischplatten
- In linearer oder curved Version
- Mit durchgehender oder abgesetzter Arbeitsfläche.
- Eingefasst von der ergonomischen und robusten Knürr-ErgoSoft Kante.

Modulares Konsolensystem
Auswahl zwischen vier verschieden Gestellbreiten:
- 1400mm
- 1800mm
- 2200mm
- 2x1400mm für extra große Konsolen

Normenkonform
- DIN EN ISO 11064: Ergonomische Gestaltung von Leitzentralen
- DIN EN 527 definiert Arbeitsplatztypen mit Mindestvorgaben für den Verstellbereich:
  Typ A: min. 650 bis 1.250 mm
  Typ D: min. 680 bis 1.180 mm
  Wir erfüllen beide Vorgaben!*

Stabilität und Design
Stabiles C-Fuß Gestell für maximale Beinfreiheit. Optionale Designstreifen im Aluminium-Strangpress-profil für farbliche Individualisierung.

* Abhängig von der jeweiligen Konsolenausprägung

Moderne Farbgestaltung
Grundgestell in RAL 9006 Weißaluminium. Tischplatten, Designstreifen und Holzverkleidungen am Technikunterbau in sechs verschiedenen Dekoren verfügbar.

Sichere Monitoranbindung
Höchste Flexibilität durch 1-stöckige und 2-stöckige Monitorschienen, wahlweise auch elektromotorisch höhen und tiefenverstellbar.

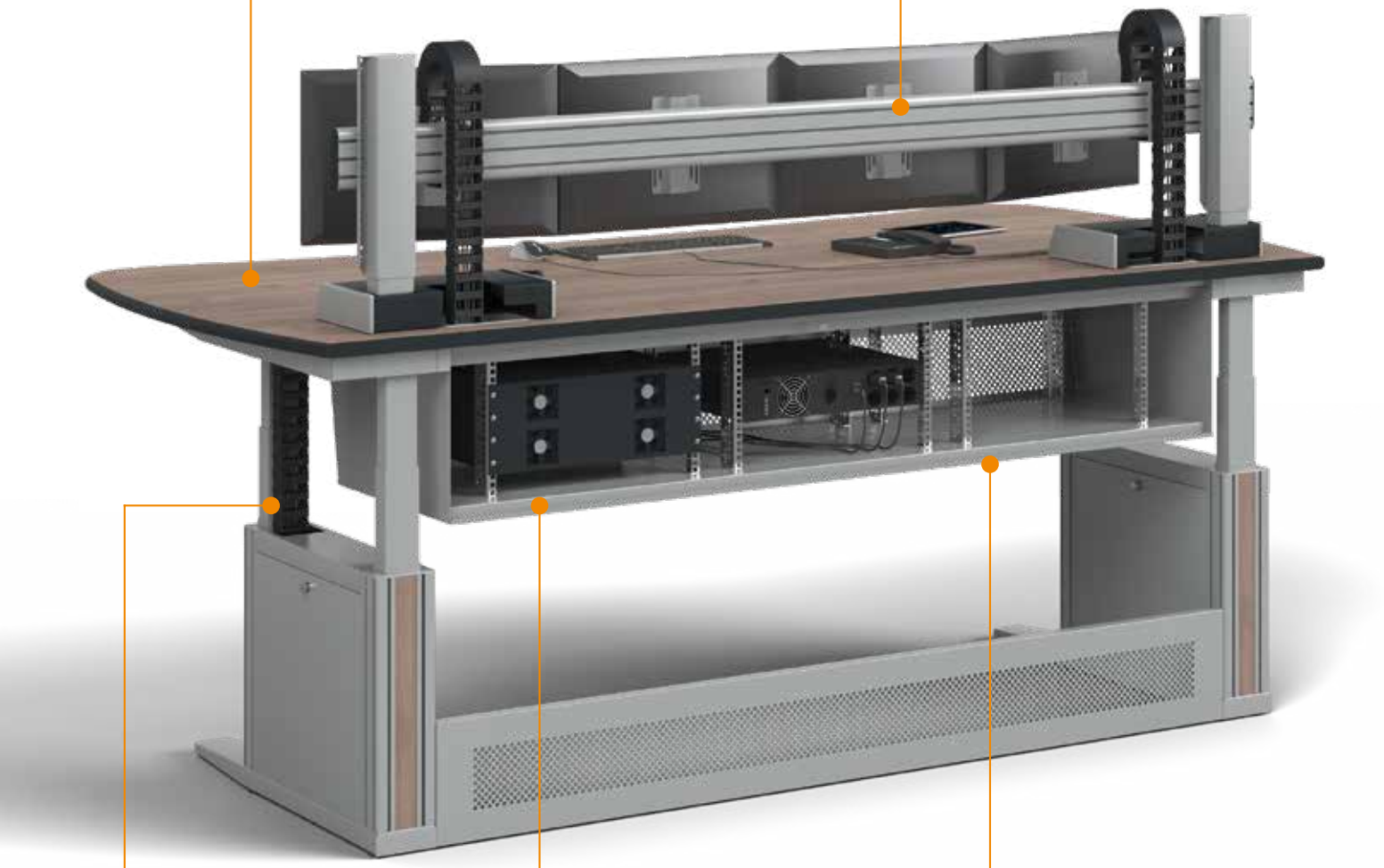

KVM-Ready Technikunterbau
Mit bis zu 3x6HE 19“ Einbauraum für perfekte Integration von KVM-Switches, SFF-PC, Stromverteiler, Kabel-Management Zubehör, uvm.

Integriertes passives Belüftungskonzept
Garantiert maximale Ausfallsicherheit der IT-Komponenten.

Komfortable Höhenverstellung
Einfache Höhenverstellung von Arbeits- und Monitorebene mit serienmäßiger Memoryfunktion.

Knürr Ergocon®

Die passende Konsole für Ihre individuelle Anwendung!

Um den stetig wachsenden Anforderungen an Leitstellenkonsolen gerecht zu werden, haben wir die neue Knürr-Ergocon Konsole in drei verschiedenen Ausführungen entwickelt: **Das zentrale, konstante Element hierbei ist das neue multifunktionale Seitenteil.**

Cleveres Seitenteil mit Mehrfachnutzen:

Kollisionsschutz
durch integrierte Piezosensorik.

Sichere Kabelführung
mit optimalen Biegeradien.

Vielfältige Installationsmöglichkeiten
Integration von Daten und Strom Übergabepunkten durch passendes Knürr-Zubehör.

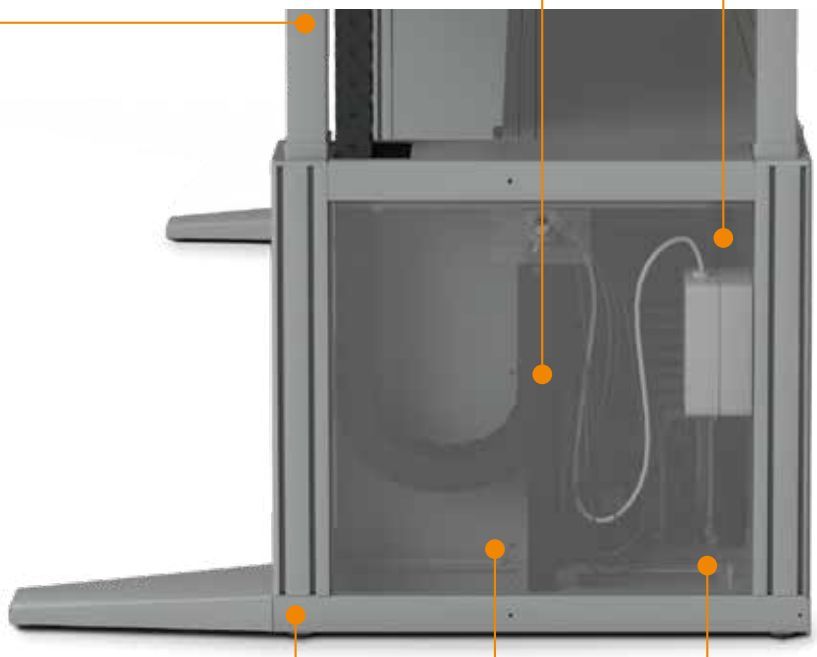

Durchgängiges Erdungskonzept

Maximale Zugänglichkeit
für Wartungszwecke durch abnehmbare Seitenabdeckungen (optional abschließbar).

Verdeckte Zuführung
aus dem Doppelboden über großzügige Öffnungen.

1 Installationsmodul

Anwendungsbereich:
Minimale Technikintegration mit max. 3x1HE 19" Einbauraum unter der Tischplatte, typisch für Video-Extender Anwendungen.

2 KVM-Ready Technikunterbau

Anwendungsbereich:
Bis zu 3x6HE für Technik-integration, typisch für KVM-Anwendungen, SFF oder Micro Workstations.

3 Workstation Technikunterbau

Anwendungsbereich:
Maximale Technikintegration für Tower oder 19“ Workstations mit großem Platzbedarf, typisch für leistungsstarke Server und rackmount Equipment direkt an der Konsole.

Lineare Konsolen:

Anwendung:

Eignen sich insbesondere für flächeneffiziente Reihenaufstellungen vor Großbildschirmwänden.

Auch können frei stehende Einzelkonsolen aufgrund der rechteckigen Stellfläche in bestehende Infrastruktur platzsparend eingefügt werden. Lineare Arbeitsplätze sind vor allem für wechselnde Tätigkeiten zwischen manueller Schreibarbeit und computerunterstützter Arbeit zu empfehlen. Unsere linearen Konsolen sind sowohl mit durchgehender Arbeitsebene, als auch in abgesetzter Ausführung (hintere Ebene um 70mm tiefer) erhältlich.

Um Ihren individuellen Anforderungen gerecht zu werden, haben Sie die Wahl zwischen **vier verschiedenen Breiten**:

- **1600mm**
  (Gestell in Breite 1400mm)
- **2000mm**
  (Gestell in Breite 1800mm)
- **2400mm**
  (Gestell in Breite 2200mm)
- **3000mm**
  (Gestell in Breite 2x1400mm)

Durchgehende Arbeitsebene

Abgesetzte Arbeitsebene

Abmessungen:

Durchgehende Arbeitsebenen:

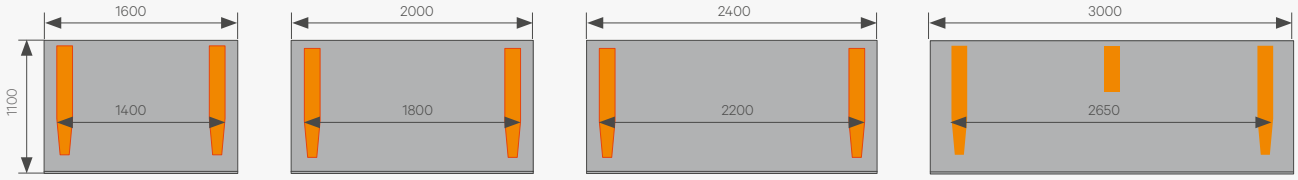

Abgesetzte Arbeitsebenen:

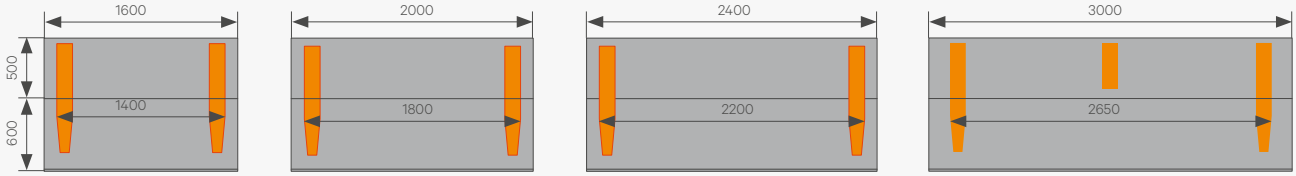

Curved Konsolen:

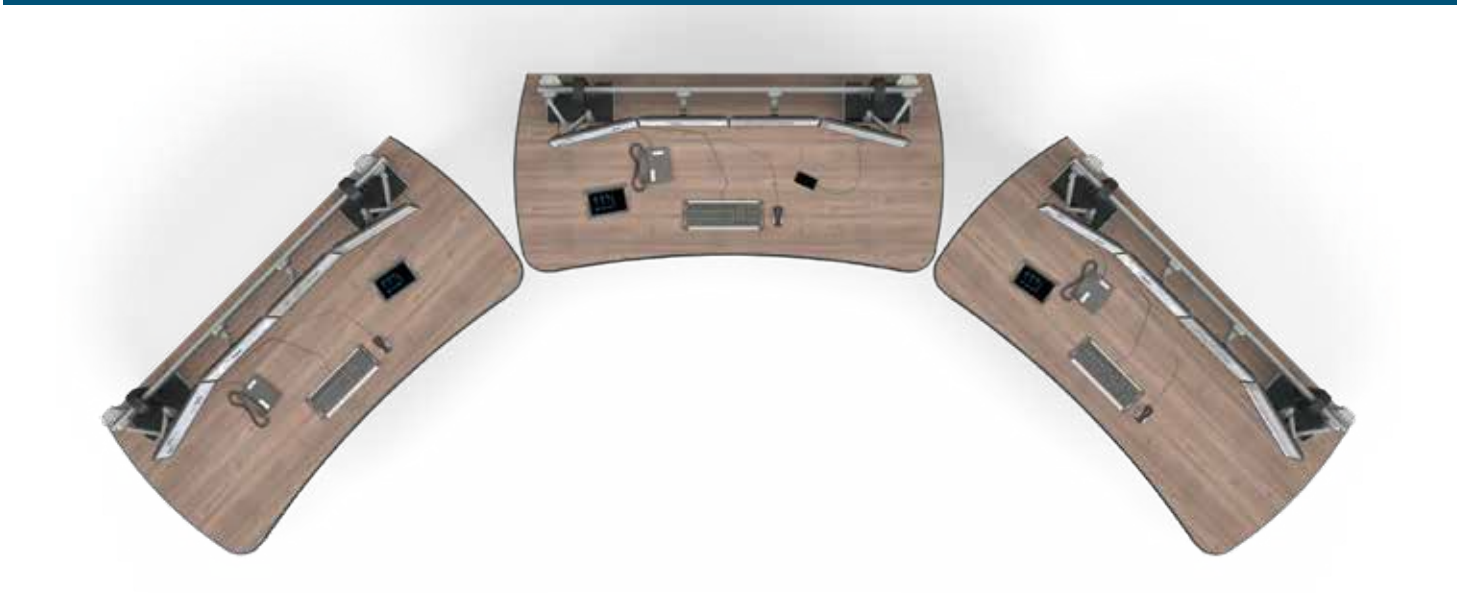

Konvexe Anordnung,
großer Radius

Konvexe Anordnung,
kleiner Radius

Konkave Anordnung

Anwendung:

Eignen sich insbesondere für zirkulare Anordnungen der Konsolen Im Kontrollraum.

Die innovative "Curved" Tischplattenform bietet hierbei entscheidende Vorteile: Es können unterschiedlichste Aufstellungs-radien, sowohl in konkaver als auch in konvexer Form realisiert werden. Bei Einzelkonsolen trägt die ergonomisch gerundete Tischplattenform entscheidend zur Reduzierung der Stoßgefahr in stark frequentierten Kontrollräumen bei.

Auch unsere curved Konsolen sind mit durchgehender Arbeitsebene und in abgesetzter Ausführung (hintere Ebene um 70mm tiefer) erhältlich. Um Ihren individuellen Anforderungen gerecht zu werden, haben Sie die Wahl zwischen **vier verschiedenen Breiten**:

- **1800mm**
  (Gestell in Breite 1400mm)
- **2200mm**
  (Gestell in Breite 1800mm)
- **2600mm**
  (Gestell in Breite 2200mm)
- **3100mm**
- (Gestell in Breite 2x1400mm)

Abmessungen:

Durchgehende Arbeitsebenen:

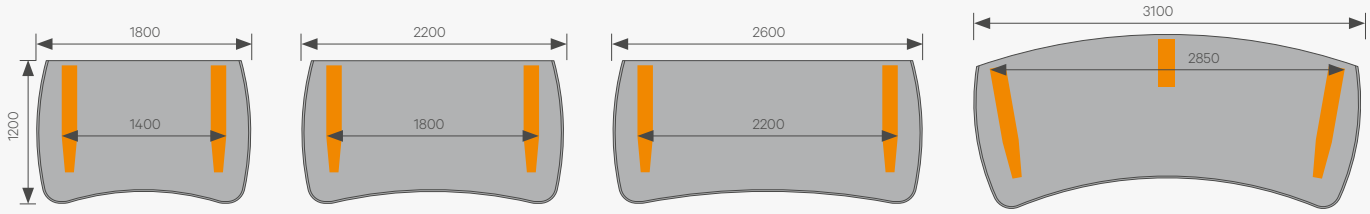

Abgesetzte Arbeitsebenen:

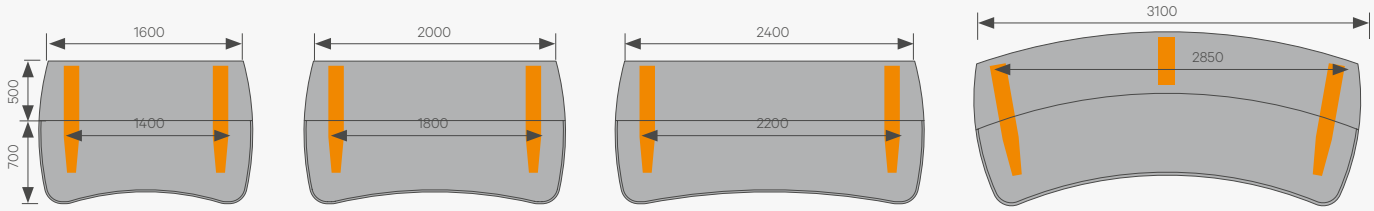

Monitorebenen:

Die Monitorebene ist das zentrale Element oberhalb der Arbeitsfläche. Um dem Anwender optimale Ergonomie zu bieten, gibt es die Knürr Monitorebenen in drei verschiedenen Ausführungen:

1. Höhenfix (H-Fix)

Hfix 1-stöckig

Hfix 2-stöckig

2. Höhenverstellbar (HV)

HV 1-stöckig

HV 2-stöckig

3. Höhen- und Tiefenverstellbar (HV/TV)

HV/TV 1-stöckig

HV/TV 2-stöckig

1. Höhenfix (H-Fix):
Die horizontale Funktionsschiene mit integrierter Kabelführung gewährleistet eine sichere und stabile Monitorbefestigung. Dabei bleibt die Tischfläche unterhalb der Monitore stets frei zugänglich für diverse Geräte (z.B. Pultaufsätze). Großvolumige Energieketten ermöglichen eine geschützte und geordnete Kabelführung.

Die patentierte Funktionseinheit bildet dabei das stabile Grundgerüst einer jeden Monitorebene.

In Ihr werden die Funktionen wie verdeckte Kabeldurchführung, Befestigung der Vertikalsäulen und optional auch die Aufnahme von Personal Docking Units (Knürr-DICON) vereint.

2. Höhenverstellbar (HV):
Zusätzlich zu den Funktionen der H-Fix Monitorebene bietet die HV-Version eine stufenlose, elektrische Höhenverstellung der Monitore. Einen stets sicheren Betrieb garantiert der integrierte Kollisionsschutz mit Piezosensorik.

3. Höhen- und Tiefenverstellbar (HV/TV):
Zusätzlich zu den Funktionen der H-Fix und HV Monitorebene ist diese Version mit einer komplett verdeckten, elektrischen Tiefenverstellung ausgestattet. Dies ermöglicht dem Nutzer eine individuelle Einstellung aller Ebenen für beste Ergonomie und stets optimalen Sehabstand zu den Monitoren.

Knürr Funktionseinheit:

Großvolumige Energiekette
für geschützte Kabelführung und optimale Biegeradien.

Verdeckte Kabelführung
vom Technikbereich bis zur Monitorebene.

Hubsäule
mit Befestigung für Monitorschiene

Knürr-Funktionseinheit

Knürr-DICON Modul
für individuelle Bestückung mit Strom- und Datenmodulen.

Farben:

- Tischplatte in **RAL7035, Lichtgrau**
- Blechteile und Aluminiumprofile in **RAL9006, Weißaluminium**

Je nach Ausführung:
- Installationsmodul oder KVM Technikunterbau in RAL9006, Weißaluminium
- Workstation Technikunterbau in RAL9006, Weißaluminium

.A

- Tischplatte in **Nelson Oak Holzdekor**
- Blechteile und Aluminiumprofile in **RAL9006, Weißaluminium**

Je nach Ausführung:
- Installationsmodul oder KVM Technikunterbau in RAL9006, Weißaluminium
- Workstation Technikunterbau in RAL9006, Weißaluminium mit Frontwand in **Nelson Oak Holzdekor**

.B

- Tischplatte in **Pine Black Holzdekor**
- Blechteile und Aluminiumprofile in **RAL9006, Weißaluminium**

Je nach Ausführung:
- Installationsmodul oder KVM Technikunterbau in RAL9006, Weißaluminium
- Workstation Technikunterbau in RAL9006, Weißaluminium mit Frontwand in **Pine Black Holzdekor**

.C

- Tischplatte in **Nano Bronzo Doha**
- Blechteile und Aluminiumprofile in **RAL9006, Weißaluminium**

Je nach Ausführung:
- Installationsmodul oder KVM Technik-unterbau in RAL9006, Weißaluminium
- Workstation Technikunterbau in RAL9006, Weißaluminium

.D

- Tischplatte in **Buche Holzdekor**
- Blechteile und Aluminiumprofile in **RAL9006, Weißaluminium**

Je nach Ausführung:
- Installationsmodul oder KVM Technikunterbau in RAL9006, Weißaluminium
- Workstation Technikunterbau in RAL9006, Weißaluminium mit Frontwand in **Buche Holzdekor**

.E

- Tischplatte in **Ahorn Holzdekor**
- Blechteile und Aluminiumprofile in **RAL9006, Weißaluminium**

Je nach Ausführung:
- Installationsmodul oder KVM Technikunterbau in RAL9006, Weißaluminium
- Workstation Technikunterbau in RAL9006, Weiß-aluminium mit Frontwand in **Ahorn Holzdekor**

.F

Designblenden:

RAL7021, Schwarzgrau

Nelson Oak Holzdekor

Pine Black Holzdekor

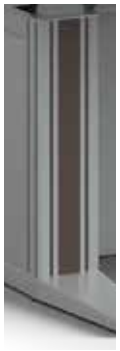

Nano Bronzo Doha

Buche Holzdekor

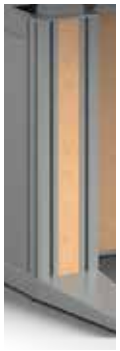

Ahorn Holzdekor

Individual Corporate Logo

Knürr Ergocon®

Konfigurator

Die Anzahl der Möglichkeiten ist einfach überzeugend!

Durch die konfigurierbare Artikelnummer stehen Ihnen über 2.000 Variationen für eine individuelle Konfiguration zur Verfügung.

Somit können Sie ganz nach Ihren Wünschen und Anforderungen die für Ihre Anwendung passende Konsole zusammenstellen.

Ob mit Installationsmodul, KVM-Ready Technikunterbau, Workstation-Technik-unterbau, mit linearen oder curved Tischplatten, in duchgängiger oder abgesetzter Ausführung, bis hin zur 2-reihigen Monitorebene mit Tiefenverstellung.

Immer die passende Knürr-Konsole für Ihre Anwendung!

Mit Hilfe der **Knürr Ergocon® Konfigurationstabelle** können Sie Ihre individuelle Konsole selbst zusammenstellen.

Teile-Art.Nr.:	**04.500.**

Gestellbreiten	Tischplattenform	Monitorebene	Farbe
A = Knürr Ergocon® 1400 Installationsmodul	**0** = Linear	**0** = ohne	**A** = RAL 7035
B = Knürr Ergocon® 1400 KVM-Ready	**1** = Linear abgesetzt	**1** = H-Fix 1-stöckig	**B** = Nelson Oak
C = Knürr Ergocon® 1400 Workstation	**2** = Curved	**2** = H-Fix 2-stöckig	**C** = Pine Black
D = Knürr Ergocon® 1800 Installationsmodul	**3** = Curved abgesetzt	**3** = HV 1-stöckig	**D** = Nano Bronzo Doha
E = Knürr Ergocon® 1800 KVM-Ready		**4** = HV 2-stöckig	**E** = Buche
F = Knürr Ergocon® 1800 Workstation		**5** = HV/TV 1-stöckig	**F** = Ahorn
G = Knürr Ergocon® 2200 Installationsmodul		**6** = HV/TV 2-stöckig	
H = Knürr Ergocon® 2200 KVM-Ready			
I = Knürr Ergocon® 2200 Workstation			
J = Knürr Ergocon® 2x1400 Installationsmodul			
K = Knürr Ergocon® 2x1400 KVM-Ready			
L = Knürr Ergocon® 2x1400 Workstation			

Beispielkonfiguration (siehe Bild links):

Gestellbreite: B2200mm Workstation Technikunterbau
Tischplatte: curved, durchgehend
Monitorebene: Höhen-/ Tiefenverstellbar, 1 stöckig
Tischplattenfarbe: RAL7035, Lichtgrau

Gestellbreiten	Tischplattenform	Monitorebene	Farbe
I	**2**	**5**	**A**

Konfigurationsnummer:	**04.500.I25.A**

Knürr Ergocon® Circular

Knürr Ergocon® 90
Knürr Ergocon® 120
Knürr Ergocon® 150
Knürr Ergocon® 180

DIE ULTIMATIVE 24/7 KONSOLE FÜR KRITISCHE EINSATZBEREICHE

Knürr bietet mit seinen vier neuen Konsolen - Ergocon® 90, Ergocon® 120, Ergocon® 150 und Ergocon® 180 - die neuste Konsolengeneration für anspruchsvolle 24/7 Anwendungen in Kontrollräumen und Leitstellen an.

Die spezielle zirkuläre Form garantiert stets gleichmäßige Sehabstände zu den Displays und ist perfekt auch auf neueste Technologien wie z.B. große 32:10 Widescreen curved Monitore abgestimmt.

Durch multidimensionale Einstellmöglichkeiten in drei Achsen (Tischplattenhöhe, Monitorhöhe und Sehabstand) wird bestmögliche Ergonomie gewährleistet.

Wir bieten Lösungen für individuelle Anwendungsbereiche und eine perfekte Integration von Geräten durch eine umfangreiche Auswahl an Konsolenmodellen.

In Verbindung mit Knürr Ergocontrol bietet sich eine individuelle Einstellung pro Anwender. Dieses Free-Seating Konzept garantiert eine effiziente Arbeitsplatzergonomie.

Mit ihrer langjährigen Erfahrung im Bereich missionskritischer Leitstellenausstattung konzipieren Knürr Arbeitsplatzexperten perfekt angepasste BOS-Arbeitsplätze für Feuerwehren, Rettungsdienste, Katastrophenschutz, Zivilschutz, Polizei sowie für private Sicherheitszentralen.

knürr
World of control rooms

Knürr Ergocon® 90

Hochwertige Tischplatten

- Extrem resistente HPL-Beschichtung, stets in einer edlen 2-farbigen Ausführung. Im hinteren Bereich ist sie mit einem dunklen Dekor perfekt auf die Displays abgestimmt.
- Mit durchgehender oder abgesetzter Arbeitsfläche.
- Eingefasst von der ergonomischen und robusten Knürr-ErgoSoft Kante.

Dicon Integration

- Individell bestückbare Strom- und Datenmodule für einfache Anbindung von IT-Equipment wie z.B. Keyboard, Maus, Telefon, Touchmonitor, ...

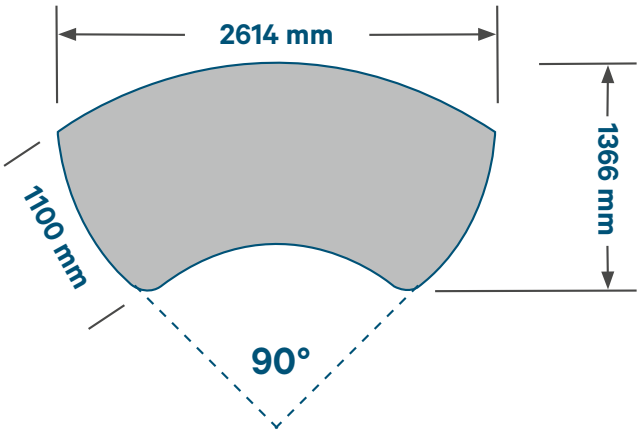

Normenkonform

- DIN EN ISO 11064: Ergonomische Gestaltung von Leitzentralen
- DIN EN 527 definiert Arbeitsplatztypen mit Mindestvorgaben für den Verstellbereich:
  Typ A: min. 650 bis 1.250 mm

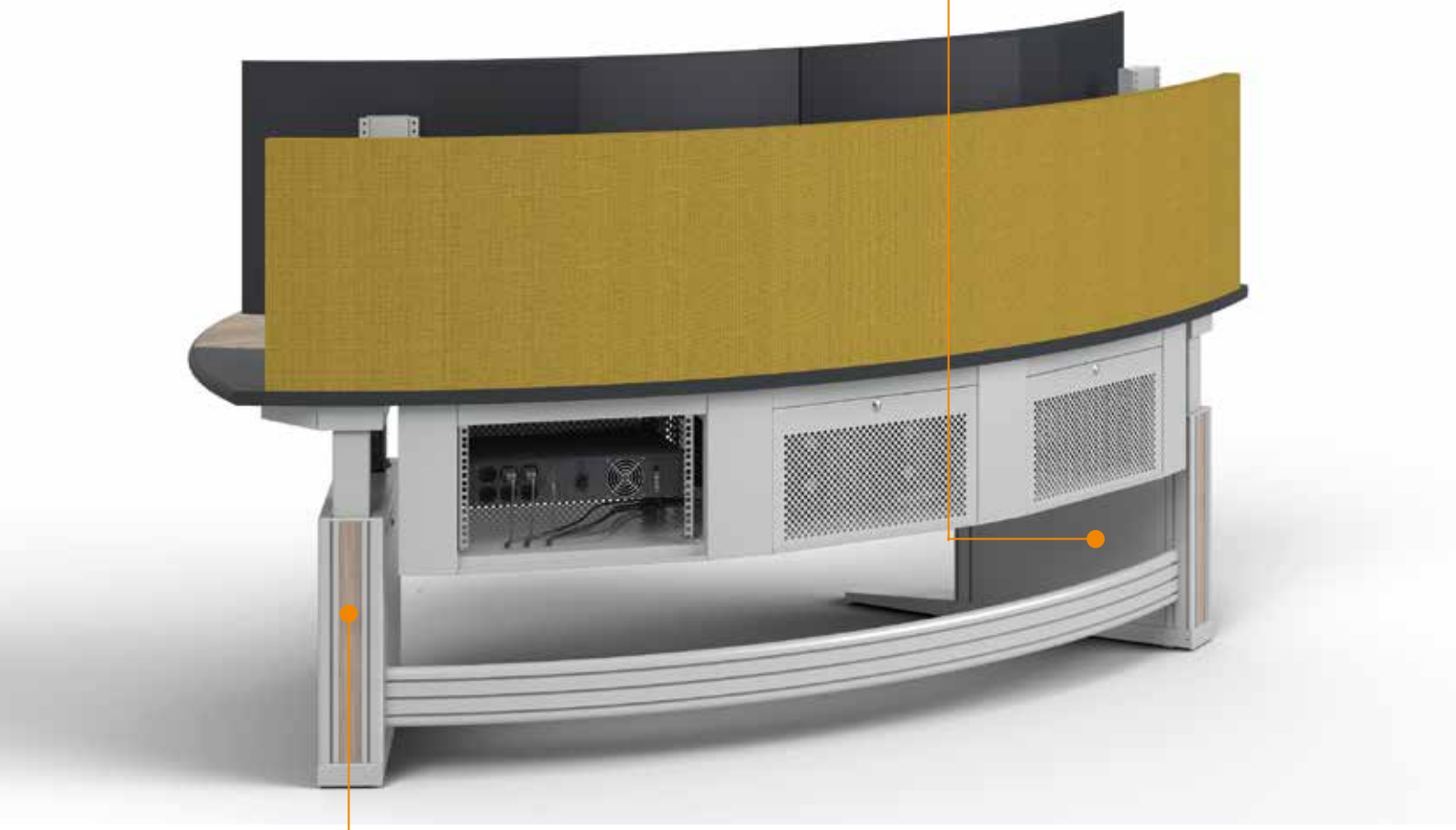

Stabilität und Design
Stabiles C-Fuß Gestell für maximale Beinfreiheit. Optionale Designstreifen im Aluminium-Strangpress-profil für farbliche Individualisierung.

Knürr Ergocon® 120

Individuell erweiterbar mit Technikcontainern
Die Anlage kann optional auf beiden Seiten mit 19-Zoll-Technikcontainern ergänzt werden. Zusätzlich kann auch ein Bürocontainer mit einer Personal Docking Station (auf der rechten Seite dargestellt) hinzugefügt werden.

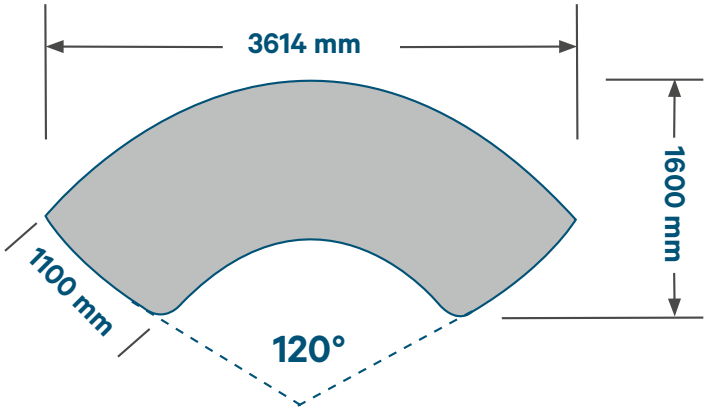

Sichere Monitoranbindung
Höchste Flexibilität durch 1-stöckige und 2-stöckige Monitorschienen, wahlweise auch elektromotorisch höhen- und tiefenverstellbar.

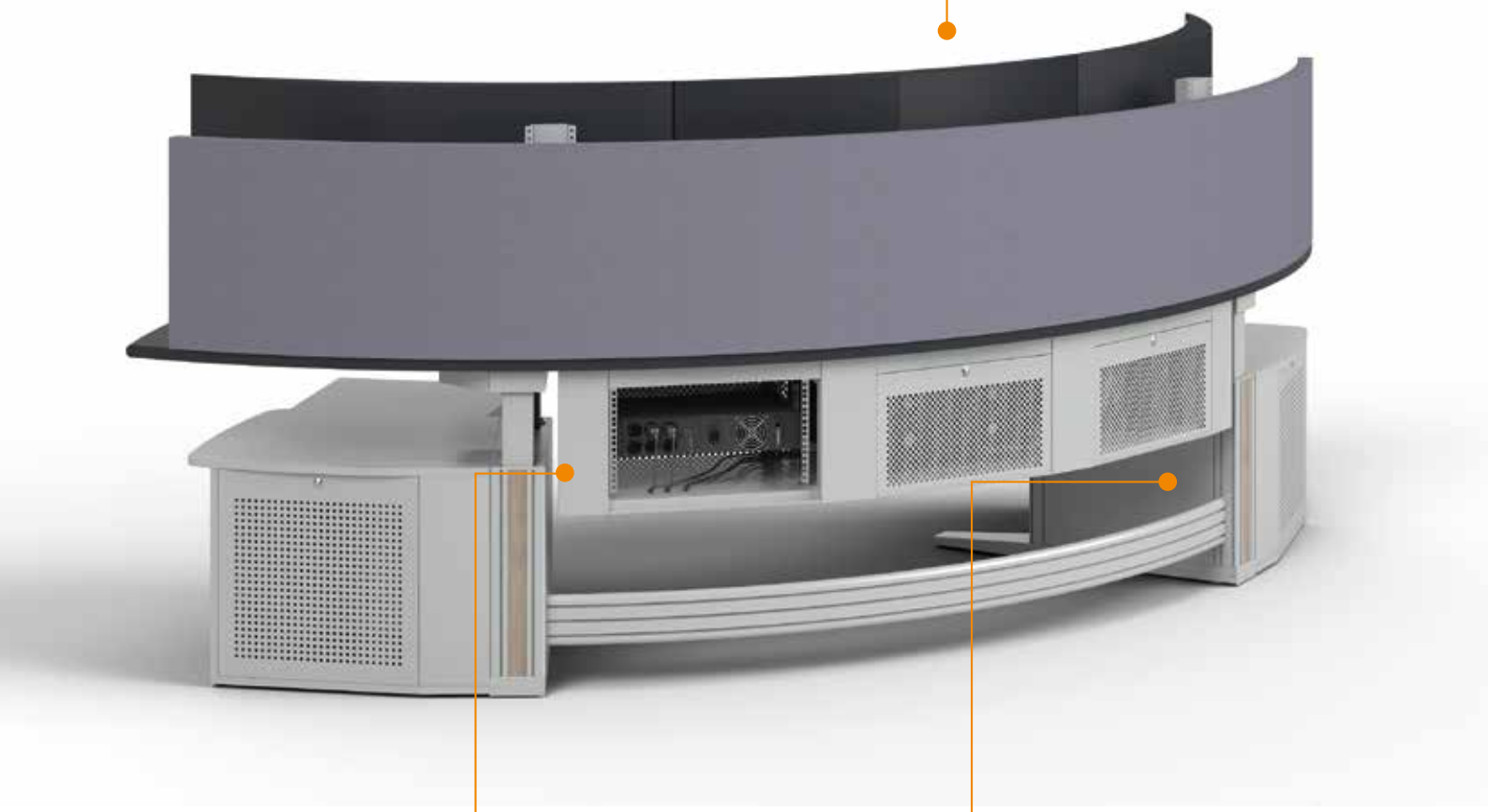

Intelligente Kabelführung
Großräumige und verdeckte vertikale Kabelführung im Seitenteil, von innen und außen zugänglich.

Integriertes passives Belüftungskonzept
Garantiert maximale Ausfallsicherheit der IT-Komponenten.

Knürr Ergocon® 150

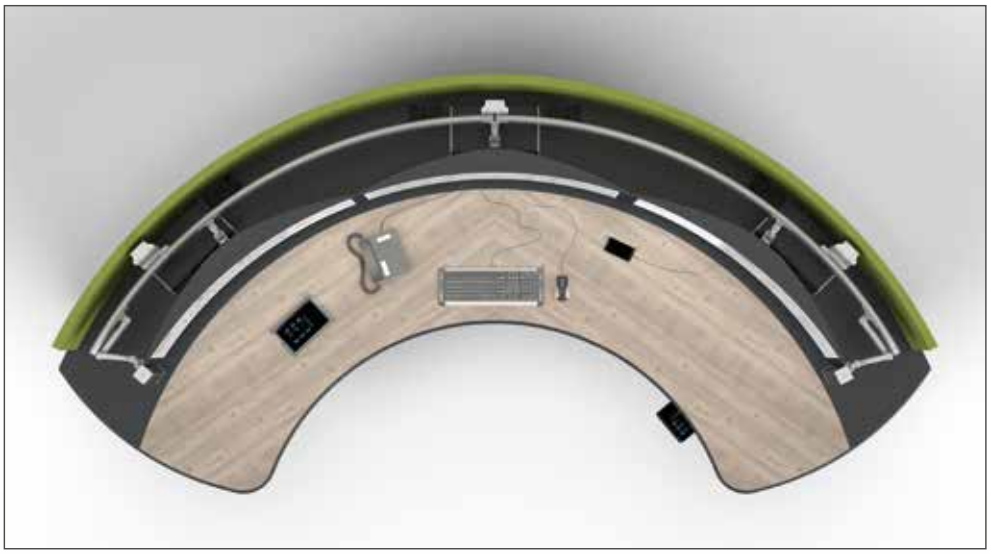

Alles im Blick
In der speziellen zirkulären Ausführung der Konsole sind gleichbleibende Sehabstände zu den Displays gewährleistet, was ein noch komfortableres Arbeiten ermöglicht.

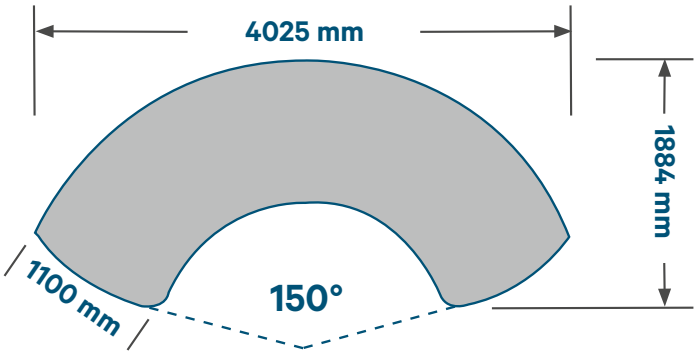

Modulares Konsolensystem

Wir bieten Ihnen höchst individuelle Lösungen an, die speziell an Ihre Bedürfnisse angepasst sind. Unsere zirkularen Knürr Ergocon® Konsolen sind in vier verschiedenen Größen erhältlich:

- Ergocon® 90
- Ergocon® 120
- Ergocon® 150
- Ergocon® 180

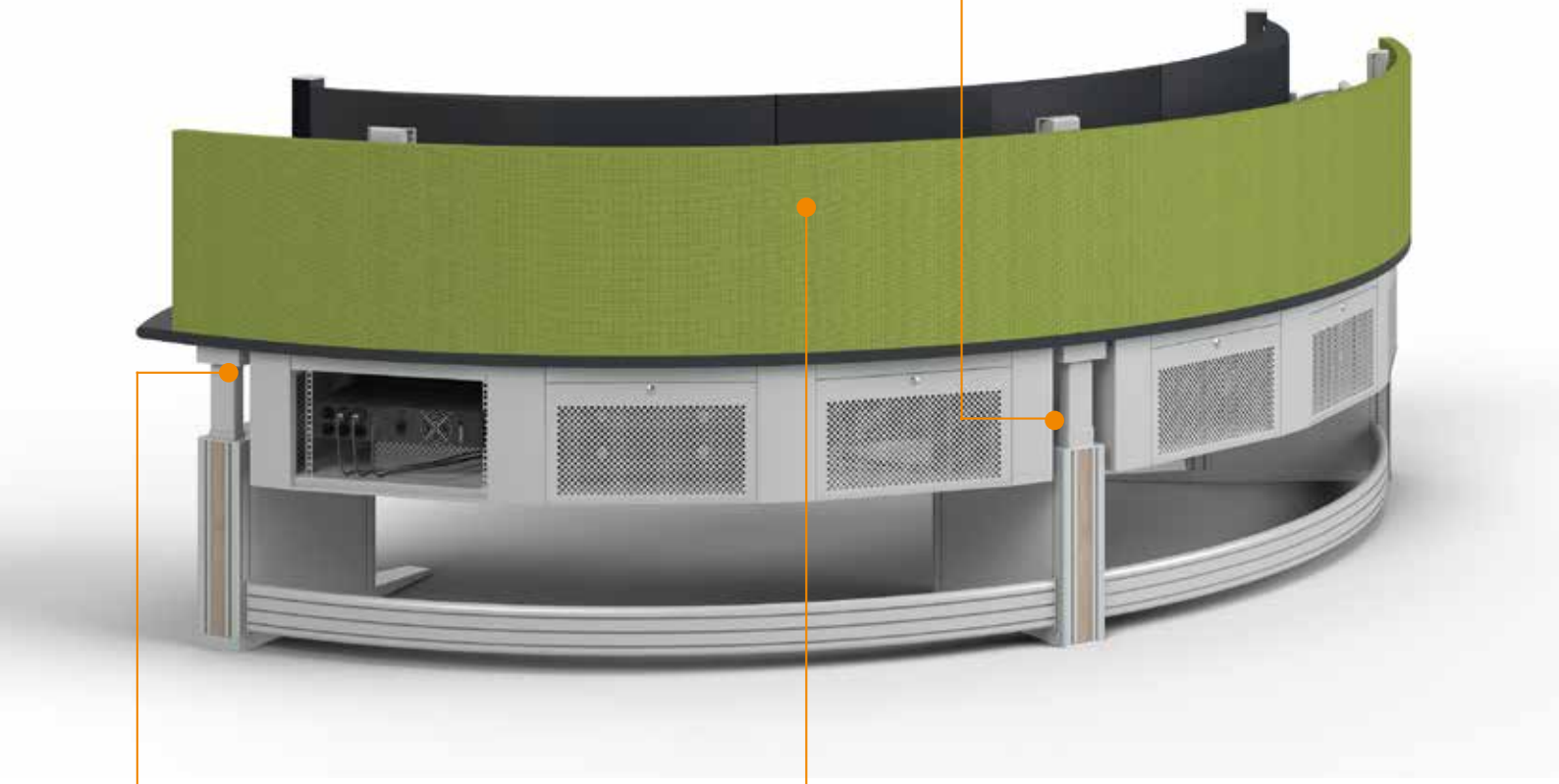

Akustik

Für jede Größe des Ergocon-Systems sind passende Akustikpakete erhältlich, welche die Rückseite hinter den Monitoren elegant abdecken und bei Bedarf schnellen Zugriff zur Technik ermöglichen. Diese Pakete bieten eine hohe akustische Wirksamkeit und gewährleisten somit einen sicheren und konzentrierten Betrieb im Kontrollraum sowie in der Leitstelle.

Komfortable Höhenverstellung

Die Höhenverstellung der Arbeits- und Monitorebene ist dank der serienmäßigen Memoryfunktion besonders einfach zu handhaben. Darüber hinaus bietet die Knürr Tiefenverstellung die Möglichkeit, den Sehabstand individuell anzupassen.

Knürr Ergocon® 180

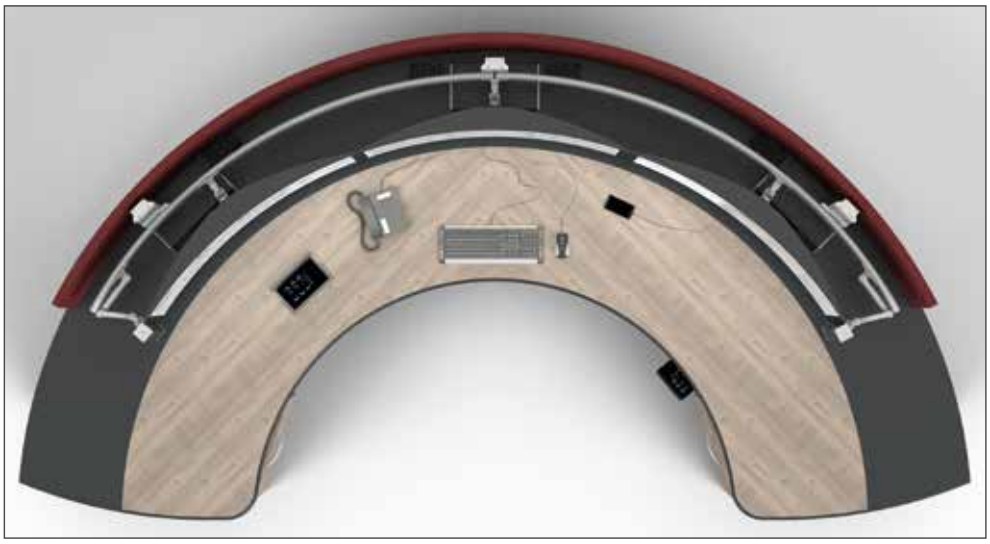

Maximale Stabilität
Das zirkulare Knürr Ergocon® System mit der „rounded aluminum mold technology“ gewährleistet höchste Stabilität und verfügt gleichzeitig über ein schlankes und elegantes Design.

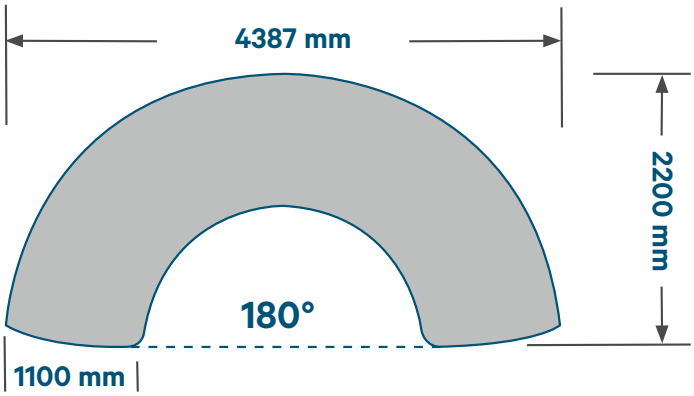

Moderne Farbgestaltung
Die moderne Farbgestaltung der Knürr Ergocon® Konsolen umfasst ein Grundgestell in der Farbe RAL 9006, Weißaluminium. Die Tischplatten sind in verschiedenen Dekoren erhältlich, während optionale Designstreifen an den Seitenteilen für zusätzliche stilvolle Akzente sorgen.

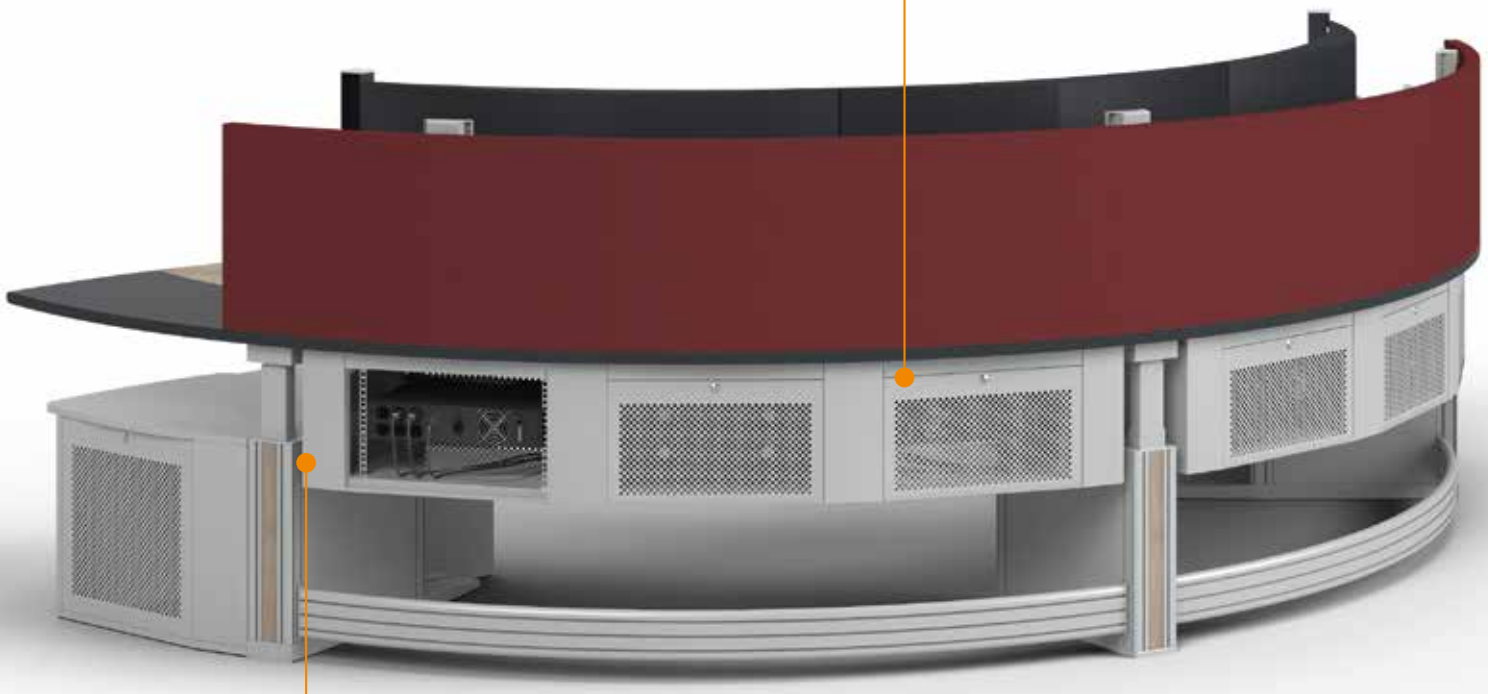

KVM-Ready Technikunterbau
Der Technikunterbau ist KVM-fähig und bietet einen Einbauraum von bis zu 6x6HE 19 Zoll bei den Modellen Ergocon 150 und 180. Dies ermöglicht eine perfekte Integration von KVM-Switches, SFF-PCs, Stromverteilern, Kabelmanagementsystemen sowie vielen weiteren Zubehörteilen.

Knürr Ergocon® 90
Knürr Ergocon® 120
Knürr Ergocon® 150
Knürr Ergocon® 180

Konfigurator

Die Anzahl der Möglichkeiten ist einfach überzeugend!

Mit Hilfe der konfigurierbaren Artikelnummer haben Sie Zugriff auf über 330 Variationen, um eine individuelle Konfiguration zu erstellen. Darüber hinaus können Sie durch die Nutzung von Zubehörmodulen jede Konsole flexibel erweitern.

Sie haben die Möglichkeit, die perfekte Konsole für Ihre Anforderungen individuell anzupassen. Mit KVM-Ready Funktion und zusätzlichen 19” Technikcontainern, gibt es Tischplatten in einer durchgängigen oder abgesetzten Ausführung. Darüber hinaus können Sie sich für verschiedene Monitorebenen, bis hin zur 2-reihige Monitorebene mit Tiefenverstellung und bestückten Dicon Modulen entscheiden.

Mit Hilfe der **Knürr Ergocon® Konfigurationstabelle** können Sie Ihre individuelle Konsole selbst zusammenstellen.

Teile-Art.Nr.:	**04.500.**

Gestellbreiten	Tischplattenform	Monitorebene	Farbe
M = Knürr Ergocon® 90 KVM-Ready	**2** = Curved	**0** = ohne	**A** = RAL 7035
N = Knürr Ergocon® 120 KVM-Ready	**3** = Curved abgesetzt	**1** = H-Fix 1-stöckig	**B** = Nelson Oak
O = Knürr Ergocon® 150 KVM-Ready		**2** = H-Fix 2-stöckig	**C** = Pine Black
P = Knürr Ergocon® 180 KVM-Ready		**3** = HV 1-stöckig	**D** = Nano Bronzo Doha
		4 = HV 2-stöckig	**E** = Buche
		5 = HV/TV 1-stöckig	**F** = Ahorn
		6 = HV/TV 2-stöckig	

Beispielkonfiguration (siehe Bild links):

Winkel der Arbeitsplatte: 120°, KVM ready, Technikunterbau
Tischplatte: curved, durchgehend
Monitorebene: Höhen-/ Tiefenverstellbar, 1 stöckig
Tischplattenfarbe: Nelson Oak

Gestellbreiten	Tischplattenform	Monitorebene	Farbe
N	**2**	**5**	**B**

Konfigurationsnummer:	**04.500.N25.B**

Zubehör

Knürr Ergocon® 90
Knürr Ergocon® 120
Knürr Ergocon® 150
Knürr Ergocon® 180

Bürocontainer
19“ Container
Akustikwände / Akustikpaket

Bürocontainer

- Speziell für die Installation vor dem 19” Container konzipiert
- Hinten offen mit Verbindungselementen
- Schmales Schubach oben (120mm) mit Vorbereitung zur Aufnahme der Einlegewanne / Dockingfach
- Großes Schubfach unten (360mm) mit Getränkehaltern für 2 Stück 1,5L PET Flaschen
- Softclose Funktion

- **Abmessungen**
  - Breite: 510mm
  - Höhe: 540mm
  - Tiefe: 450mm

- **Material / Oberfläche**
  - Korpus und Deckplatte: Dreischicht-Gütespanplatte FP/Y E1-Ausführung, Brandschutzklasse B2, direktbeschichtet RAL9006 weißaluminium
  - Schubfachwanne: Stahlblech lackiert

- **Technische Daten**
  - Schubfachblenden in Holzausführung und passender Dekorfarbe (nach Auswahl)
  - Segmentbogengriffe: Metall

B	H	T	Ausführung	Bestell-Nr.	VE
x	x	x	Standcontainer Nelson Oak	**04.501.095.B**	1 Stk.
x	x	x	Standcontainer Pine Black	**04.501.095.C**	1 Stk.
x	x	x	Standcontainer Buche	**04.501.095.E**	1 Stk.
x	x	x	Standcontainer Ahorn	**04.501.095.F**	1 Stk.
x	x	x	Standcontainer RAL9006 Weißaluminium	**04.501.095.H**	1 Stk.
x	x	x	Einlegewanne / Dockingfach	**04.508.395.7**	1 Stk.

Bürocontainer Vorderseite

19“ Container Rückseite

19“ Container

- 19” Container zum seitlichen Anbau an das Knürr Ergocon® Seitenteil
- Vorne und hinten abnehmbare Lochblechrückwand mit Push-Lock (wahlweise auch abschließbar)
- 2 19” Einbaurahmen für horizontale- und vertikale 19” Montage
- Einschubtiefe max. 515mm, einstellbar im 25mm Raster

- **Material / Oberfläche**
  - Korpus und Deckplatte: Dreischicht-Gütespanplatte FP/Y E1-Ausführung, Brandschutzklasse B2, direktbeschichtet, Stahlblech pulverbeschichtet, RAL9006 Weißaluminium
- **Abmessungen**
  - Breite: 750mm
  - Höhe: 540mm
  - Tiefe: 640mm
- **Lieferumfang**
  - 1 19” Container
  - 2 19” Ebenen für Käfigmutter Montage

19“ Container Vorderseite

Ausführung	Bestell-Nr.	VE
19“ Container - links	**04.501.093.7**	1 Stk.
19“ Container - rechts	**04.501.094.7**	1 Stk.

Akustikwände / Akustikpaket

- Schallabsorbierende Akustikwände
- Ultraleichte Ausführung
- Wandstärke 10 mm
- Keine Chemikalien (Flammschutzmittel usw.) enthalten gemäß DIBt Kriterien

- **Farbe**
  - Dunkelgrau grau (Weitere Farben auf Anfrage verfügbar)

- **Schallabsorptionsgrad nach DIN EN ISO 354 In den Frequenzen**
  - 125 Hz as 0,4
  - 250 Hz as 0,18
  - 500 Hz as 0,53
  - 1000 Hz as 0,81
  - 2000 Hz as 0,86
  - 4000 Hz as 0,85
- **Abmessungen pro Modul**
  - Breite: 1200mm
  - Höhe: 600mm
- **Lieferumfang**
  - 1 Set bestehend aus Akustikwänden und Haltern (siehe Modulanzahl)

Ausführung	Module	Bestell-Nr.	VE
Akustikpaket Ergocon 90	2 Module	**04.303.750.9**	1 Stk.
Akustikpaket Ergocon 120	3 Module	**04.303.751.9**	1 Stk.
Akustikpaket Ergocon 150	4 Module	**04.303.752.9**	1 Stk.
Akustikpaket Ergocon 180	5 Module	**04.303.753.9**	1 Stk.

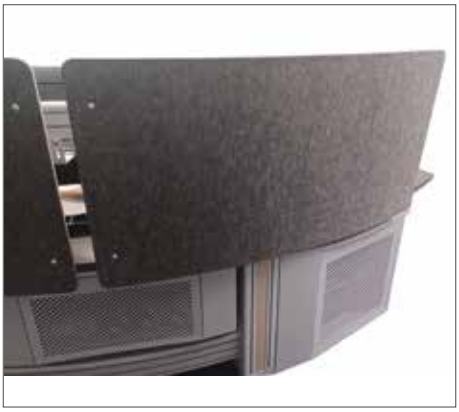

Akustikwände / Akustikpaket

Bemaßung in mm:
B = Breite
H = Höhe
T = Tiefe
h = Einbauhöhe
t = Nutztiefe
L = Länge
HE = Anzahl genormte Höheneinheiten,1 HE = 44,45 mm
19“= 482,6 mm, (geeignet für 19“-Einbau nach DIN 41494)
VE = Verpackungseinheit
kg = Gewicht

Umrechnung:
1 inch = 25,4 mm
1 pound = 453,6 g
Ersetzen Sie „x“ durch die Endziffer Ihrer Farbwahl
BE= Büroeinheit = 50 mm
OH = Ordnerhöhe = mind. 325 mm

Knürr Ergocontrol

Die Intelligente Steuerung für Leitstellenarbeitsplätze!

Ihre Vorteile

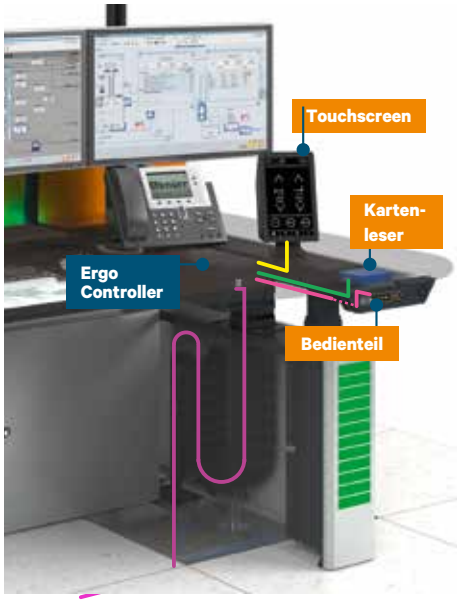

Ergonomie als Produktivitäts- und Wohlfühlfaktor, einfach handhabbar und komfortabel nutzbar.

Bis zu 1000 unterschiedliche Anwender können sich über RFID an der Konsole anmelden und Ihre persönlichen Einstellungen für die Sitzposition, Stehposition und Monitorsehabstand im Knürr Ergocontrol System speichern. Da bis zu 48 Konsolen pro Nutzergruppe miteinander vernetzt werden können, sind die einmal gespeicherten Einstellungen an jeder beliebigen Konsole im Netzwerk jederzeit abrufbar.

- Smarte **Mehrbediener** Steuerung
- Verbessert tatsächliche Nutzung der Verstellmöglichkeiten
- **Freie Platzwahl** in Großraum-Leitstellen
- **Nutzerbezogene Speicherung** von Einstellwerten
- Zukunftsfähig durch **offene Schnittstellen**

Hauptmerkmale

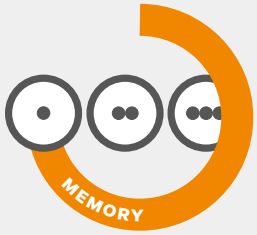

Bis zu drei Presets

Nachrüstbar

Omnicard Reader

Einzelplatz oder Netzwerk

Bis zu 48 Konsolen pro Gruppe

Offene Schnittstellen für Gebäudetechnik

Parallel bewährtes Standard-Bedienteil

Zubehör

Flachbildschirmhalter,
Designblenden und
Technikintegration

Flachbildschirmhalter

- Flachbildschirmhalter für die Aufnahme von Flachbildschirmen mit der VESA-Aufnahme 100 mm
- Mit integrierter Kabelführung
- Zur Montage an Knürr IM-Funktionsschiene
- Integriertes Schnellbefestigungssystem

- **Material / Oberfläche Typ D-G**
  - Schwenkarme: Aluminiumdruckguss, gepulvert RAL 9006 Weißaluminium
  - Adapter: Stahlblech gepulvert glatt, RAL 9006 Weißaluminium
  - Abdeckungen an Monitorarmen: Kunststoff, klar
- **Lieferumfang**
  - 1x Flachbildschirmhalter
  - Mit Höhenausgleichsplatte
  - Befestigungsmaterial
- **Lieferzustand**
  - Satzweise

Ausführung	Höhenausgleichsplatte	Belastbarkeit	Bestell-Nr.	VE
Typ IM kurz (130 mm)	•	15 Kg	**04.501.010.7**	1 Stk.
Typ IM mittel (130+150 mm)	•	15 Kg	**04.501.011.7**	1 Stk.
Typ IM lang (130+200 mm)	•	15 Kg	**04.501.012.7**	1 Stk.
Typ IM doppelt (130+200+150 mm)	•	15 Kg	**04.501.013.7**	1 Stk.

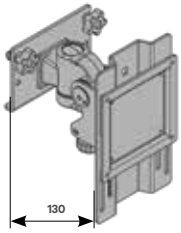

Flachbildschirmhalter IM kurz

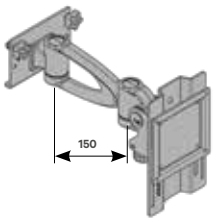

Flachbildschirmhalter IM mittel

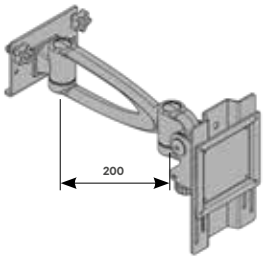

Flachbildschirmhalter IM lang

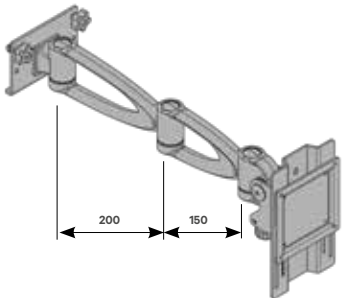

Flachbildschirmhalter IM doppelt

Designblenden

- Zur individuellen farblichen Gestaltung der Ergocon Aluminium Profile

- **Lieferumfang**
  - 1 Designblende

Ausführung	Bestell-Nr.	VE
RAL7035, Lichtgrau	**04.501.004.A**	1 Stk.
Nelson Oak Holzdekor	**04.501.004.B**	1 Stk.
Pine Black Holzdekor	**04.501.004.C**	1 Stk.
Nano Bronzo Doha	**04.501.004.D**	1 Stk.
Buche Holzdekor	**04.501.004.E**	1 Stk.
Ahorn Holzdekor	**04.501.004.F**	1 Stk.
RAL7021, Schwarzgrau	**04.501.004.G**	1 Stk.

RAL7035, Lichtgrau

Nelson Oak Holzdekor

Pine Black Holzdekor

Nano Bronzo Doha

Buche Holzdekor

Ahorn Holzdekor

RAL7021, Schwarzgrau

Individual Corporate Logo

Bemaßung in mm:
B = Breite
H = Höhe
T = Tiefe
h = Einbauhöhe
t = Nutztiefe
L = Länge
HE = Anzahl genormte Höheneinheiten,1 HE = 44,45 mm
19"= 482,6 mm, (geeignet für 19"-Einbau nach DIN 41494)
VE = Verpackungseinheit
kg = Gewicht

Umrechnung:
1 inch = 25,4 mm
1 pound = 453,6 g

Ersetzen Sie „x" durch die Endziffer Ihrer Farbwahl

Knürr-Dicon für Funktionseinheit

- Passend zur Integration in die Ergocon Funktions einheit
- Individuell bestückbare Strom- und Daten- Versorgungseinheit
- Verfügbar in 3 Länderversionen (DE, F, CH) Wahlweise mit 2 oder 3 Stromauslässen (für CH: 1 oder 2)
- Flexible Bestückung der Datenmoduleinsätze durch Keystone-Aufnahmeplatten

- **Material/Oberfläche**
  - Gehäuse: geschlossenes Stahlblechprofil, verzinkt, pulverbeschichtet Struktur
  - Kunststoffteile: Vampamid 6 0024 VO (UL94), recyclebar
  - Innenleiter: durchgehende Stromschienen, Messing

- **Zulassungen/Zertifikate**
  - CE-Kennzeichnung gemäß:
  - Niederspannungs-Richtlinie 2014/35/EU
  - EMV-Richtlinie 2014/30/EU
  - RoHS-Richtlinie 2011/65/EG
  - Bureau-Veritas BG-Zertifikat (Werksinspektion)
  - Bureau-Veritas CB-Zertifikat

- **Farben**
  - Gehäuse: RAL 9005 Tiefschwarz Mikrostruktur
  - Kunststoffteile: schwarz

- **Belastbarkeit**
  - 100–240 V AC/16 A (Schuko und Frankreich)
  - 100–240 V AC/10 A (Schweiz)

- **Lieferumfang**
  - 1 Steckdosenleiste
  - 2 Befestigungswinkel

Model	Eingangswerte		Eingangsstecker	Ausgänge				Bestell-Nr.
				DE	F	CH	Datenmodule	
	Spannung	Strom		Schuko	UTE	Typ 13		
4-fach	230V	16 A	GST-18	2			2	**03.300.022.8**
4-fach	230V	16 A	GST-18		2		2	**03.400.022.8**
4-fach	230V	16 A	GST-18			1	2	**03.701.012.8**
4-fach	230V	16 A	GST-18			2	1	**03.701.021.8**

4-fach Einheit Schuko

4-fach Einheit Französisch (UTE)

4-fach Einheit Schweiz (Typ 13) mit 10A Sicherung

Knürr-Dicon Aufnahmeplatten und Keystone Module

Aufnahmeplatte blind	**03.322.054.8**
Aufnahmeplatte 1xKeystone	**03.322.055.8**
Aufnahmeplatte 2xKeystone	**03.322.056.8**
Aufnahmeplatte 1xVGA	**03.322.057.8**
Keystone Modul USB 3.0	**03.322.058.1**
Keystone Modul RJ45 Cat.6A	**03.322.059.1**
Keystone Modul HDMI	**03.322.060.1**
Keystone Modul AUDIO 3,5mm 4-pin stereo	**03.322.061.1**
Keystone Modul VGA	**03.322.062.1**

Ausführung: Buchse - Buchse bei allen Modulen

	USB 3.0	RJ 45	HDMI	Audio	VGA
Aufnahmeplatte 1x Keystone	1x	1x	1x	1x	-
Aufnahmeplatte 2x Keystone	2x	2x	2x	2x	-
Aufnahmeplatte 1x VGA	-	-	-	-	1x

Aufnahmeplatte blind

Aufnahmeplatte 1x Keystone

Aufnahmeplatte 2x Keystone

Aufnahmeplatte 1x VGA

Netzanschlußleitung für Knürr Dicon Einheit

- Netzstecker CEE/VII - GST 18 Buchse (Wieland)
- Leitung H05VV-F3G 1,5 mm2

- Farbe
  - Weiß

- **Hinweis**
  - Weitere Knürr Dicon Versionen zum Einbau in Tischplatten finden Sie auf Seite 264.

L	Bestell-Nr.	VE
2,0 m	**04.000.040.0**	1 Stk.
5,0 m	**04.000.041.0**	1 Stk.

DOS00467

Datenübergabepunkt RJ45

- Passend für die Installation von max. fünf RJ45 Keystone Elementen.
- Zur einfachen Befestigung im Ergocon Seitenteil.

- **Material/Oberfläche**
  - Stahlblech, Pulverbeschichtet RAL9006, Weissaluminium

- **Lieferumfang**
  - 1x Montagewinkel mit Befestigungsmaterial

- Lieferzustand
  - Satzweise

- **Hinweis**
  - Bitte passende Keystone Elemente separat mitbestellen.

Ausführung	Bestell-Nr.	VE
Datenübergabepunkt	**04.501.035.7**	1 Stk.
Keystone Modul RJ45 Cat.6A	**03.322.059.1**	1 Stk.

Trägerblech für Stromverteilung

- Passend für die Installation von max. zwei Knürr 19" DI-Strip PDUs oder einen Stromverteilerkasten.
- Zur einfachen Befestigung im Ergocon Seitenteil.

- **Material/Oberfläche**
  - Stahlblech, Pulverbeschichtet RAL9006, Weissaluminium

- **Lieferumfang**
  - 1x Trägerblech mit Befestigungsmaterial

- Lieferzustand
  - Satzweise

- **Hinweis**
  - Bitte PDUs oder Stromverteiler separat mitbestellen.

Ausführung	Bestell-Nr.	VE
Trägerblech	**04.501.036.7**	1 Stk.

Bemaßung in mm:
B = Breite
H = Höhe
T = Tiefe
h = Einbauhöhe
t = Nutztiefe
L = Länge
HE = Anzahl genormte Höheneinheiten,1 HE = 44,45 mm
19"= 482,6 mm, (geeignet für 19"-Einbau nach DIN 41494)
VE = Verpackungseinheit
kg = Gewicht

Umrechnung:
1 inch = 25,4 mm
1 pound = 453,6 g

Ersetzen Sie „x" durch die Endziffer Ihrer Farbwahl

Zubehör

Passend für Konsolen mit
Workstation Technikunterbau!

Klappbare Fußstütze für Knürr Ergocon

- passend nur für Ergocon Konsole mit Installatinsmodul oder KVM-Ready Technikunterbau
- optimale ergonomische Ergänzung für noch bequemeres Arbeiten
- klappbare Ausführung mit seitlicher Kabeleinführung in die Seitenteile
- zusätzlicher 19" Bereich (bis zu 3x 1HE) unterhalb der Fußstütze zur Installation von z.B. Patchfeldern, Switches, o.ä.
- Arretiermöglichkeit für Service Position

- **Lieferumfang**
  - 1 Fußstütze
  - 2 Seitenabdeckungen

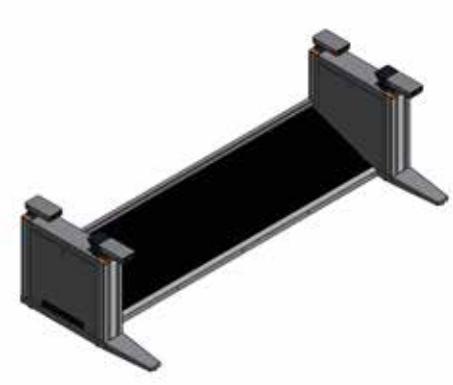

Ausführung	Bestell-Nr.	VE
Fußstütze B1400 klappbar	**04.501.180.7**	1 Stk.
Fußstütze B1800 klappbar	**04.501.181.7**	1 Stk.
Fußstütze B2200 klappbar	**04.501.182.7**	1 Stk.
Fußstütze 2x B1400 curved 20° klappbar	**04.501.183.7**	1 Stk.

19“ Befestigungsset 6HE

- Passend für Konsolen mit Workstation-Technikunterbau.
- 19“ Geräte wie Dosenleisten, Patchfelder oder Switches können platzsparend in vertikaler Einbaulage installiert werden.
- Montage von Equipment am 19”-Profil mittels Lochraster und Käfigmuttern.

- **Material**
  - Stahlblech, pulverbeschichtet

- **Oberfläche**
  - RAL9006, Weißaluminium

- **Lieferumfang**
  - 1 Befestigungsset
  - Montagematerial

- **Lieferzustand**
  - Satzweise

- **Hinweis**
  - Bitte passendes Befestigungsmaterial für 19” Komponenten mitbestellen.

Ausführung	Bestell-Nr.	VE
19“ Befestigungsset 6HE	**04.501.039.7**	1 Stk.

19“ Schwenkrahmen 4HE

- Passend für Konsolen mit Workstation-Technikunterbau
- Befestigung des 19“-Schwenkrahmens am Bodenrahmen des Technikunterbaues über Tiefenstreben
- Montage von Equipment am 19”-Profil mittels Lochraster und Käfigmuttern

- **Material/Oberfläche**
  - Stahlblech, Pulverbeschichtet RAL7021, Schwarzgrau

- **Lieferumfang**
  - 1x 19” Rahmen

- **Lieferzustand**
  - Vormontiert

- **Hinweis**
  - Bitte passendes Befestigungsmaterial für 19” Komponenten mitbestellen.

Ausführung	Bestell-Nr.	VE
19" Schwenkrahmen 4HE	**04.501.040.8**	1 Stk.

Verlängerungsmodul für Technikunterbau

- Passend für Konsolen mit Workstation-Technikunterbau.
- Verlängert den Technikunterbau um 200mm und bietet Platz für Geräte mit größerer Einbautiefe.

- **Material**
  - Stahlblech, pulverbeschichtet
- **Oberfläche**
  - RAL 9006, Weiß Aluminium
- **Lieferumfang**
  - 1 Verlängerungsmodul
  - Montagematerial
- **Lieferzustand**
  - Satzweise

Ausführung	Bestell-Nr.	VE
Verlängerungsmodul 200mm B1400	**04.501.070.7**	1 Stk.
Verlängerungsmodul 200mm B1800	**04.501.071.7**	1 Stk.
Verlängerungsmodul 200mm B2200	**04.501.072.7**	1 Stk.

Gitterkabelkanal

- Passend für Konsolen mit Workstation-Technikunterbau

- **Material**
  - Gitterkabelkanal, Stahl, beschichtet
- **Lieferumfang**
  - 1x Gitterkabelkanal mit Befestigungmaterial
- **Lieferzustand**
  - Satzweise
- **Abmessungen**
  - Höhe 60 mm, Tiefe 60 mm
    Länge passend für Technikunterbau

Ausführung	Bestell-Nr.	VE
Für Gestellbreite 1400 mm	**04.501.030.9**	1 Stk.
Für Gestellbreite 1800 mm	**04.501.031.9**	1 Stk.
Für Gestellbreite 2200 mm	**04.501.032.9**	1 Stk.

19“-Rahmen 8HE

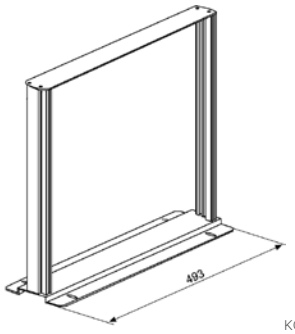

KON20032

- Passend für Konsolen mit Workstation-Technikunterbau
- 19”-Gestell für Befestigung von 19”-Komponenten und Montageplatten
- Befestigung des 19“-Gestells am Bodenrahmen des Technikunterbaues über Tiefenstreben, damit tiefeneinstellbar
- Montage von Equipment am 19”-Profil über T-Nuten und Federmuttern, damit stufenlos höheneinstellbar

- **Material**
  - 19”-Adapterblech und Gestellabdeckung aus Stahlblech pulverbeschichtet Struktur
  - 19”-Profile aus Aluminium-Strangpressprofil, blank
- **Oberfläche**
  - Adapterblech RAL 9011 graphitschwarz
- **Lieferumfang**
  - 1 Adapterblech
  - 1 Gestellabdeckung
  - 2 Tiefenstreben
  - 2 19”-Profile
- **Lieferzustand**
  - Vormontiert
- **Hinweis**
  - Bitte Federmuttern und Schrauben separat bestellen (siehe Seite 162)

Ausführung	Bestell-Nr.	VE
19“-Rahmen 8HE	**04.412.650.7**	1 Stk.

Bemaßung in mm:
B = Breite
H = Höhe
T = Tiefe
h = Einbauhöhe
t = Nutztiefe
L = Länge
HE = Anzahl genormte Höheneinheiten,1 HE = 44,45 mm
19”= 482,6 mm, (geeignet für 19”-Einbau nach DIN 41494)
VE = Verpackungseinheit
kg = Gewicht

Umrechnung:
1 inch = 25,4 mm
1 pound = 453,6 g

Ersetzen Sie „x“ durch die Endziffer Ihrer Farbwahl

19“ Zubehör

Passend für Konsolen mit
KVM-Ready Technikunterbau!

19” Fachboden 1 HE

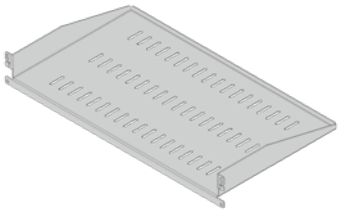

- Zur Montage im 19“ KVM Ready Technikunterbau oder auch im Installationsmodul
- Inklusive Montagematerial

- **Material**
  - Stahlblech 1,5 mm

- **Belastbarkeit**
  - 20 kg statisch

- **Lieferumfang**
  - 1 Fachboden
  - Montagematerial

B	H	b x l	Bestell-Nr.	VE
482,6	50	442 x 260	**04.501.038.0**	1 Stk.

19“-Fachboden 2 HE

MIR00373

- Zur Montage in Schränken mit festem 19“-Einbau frontseitig
- Einfache und schnelle Montage an 19“-Profilen
- Auch für Drehrahmen im 19“-Schrank und 19“-Gehäuse

- **Oberfläche/Farbe**
  - Pulverbeschichtet Struktur
  - RAL 7035 Lichtgrau

- **Material**
  - Stahlblech 1,5 mm

- **Belastbarkeit**
  - 20 kg statisch

- **Lieferumfang**
  - 1 Fachboden fest
  - Montagematerial

- **Lieferzustand**
  - Satzweise

B	H	b x l	Bestell-Nr.	VE
482,6	88,1	442 x 280	**01.102.731.1.001**	1 Stk.
482,6	88,1	442 x 380	**01.102.731.1.002**	1 Stk.

19“-Kabelführungsplatte, 1 HE

- Zur geordneten Kabelführung.

- **Material/Oberfläche**
  - Typ 1: Frontplatte Stahlblech 1,5 mm pulverbeschichtet.
- **Farbe**
  - RAL 7035 lichtgrau.
- **Außenabmessungen**

  Kabelführungen:
  - Typ 1: 55 x 22 mm, Kunststoff
- **Lieferumfang**
  - 1 19“-Frontplatte
  - 5 Kabelführungen
- **Lieferzustand**
  - Vormontiert
- **Hinweis**
  - Bitte passendes Frontplattenbefestigungsmaterial mitbestellen

Typ 1 MEC00110

Typ 1 MEC20103

B	HE	Rangiertiefe	Ausführung	Bestell-Nr.	VE
483	1	ab 80 mm	Typ 1	**05.040.111.1**	1 Stk.

Kabelführungsring

- Für die geordnete Kabelführung.
- Abmessung: außen 61 mm x 42,5 mm. innen 52 mm x 23 mm.

- **Material/Oberfläche**
  - Kabelhalter: PPO, ähnlich RAL 7035 lichtgrau.
  - Weichgummiprofil: EPDM, ähnlich RAL 7021 schwarzgrau.
- **Lieferumfang**
  - 10 Kabelführungen.
- **Lieferzustand**
  - Satzweise

MEC20158

Ausführung	Bestell-Nr.	VE
Steckbar	**05.040.112.9**	10 Stk.

Linsenschraube

- IEC DIN 967

- **Lieferumfang**
  - 50 Linsenschrauben FormZ
- **Lieferzustand**
  - Satzweise

MEC20140

B	H	T	Ausführung	Bestell-Nr.	VE
			M5 x 10	**05.041.330.9**	1 Satz
			M5 x 16	**05.041.331.9**	1 Satz
			M6 x 10	**05.041.332.9**	1 Satz
			M6 x 16	**05.041.333.9**	1 Satz

Käfigmutter

- Zum Einclipsen in Profilen mit Lochraster

- **Lieferumfang**
  - 50 Käfigmuttern Blech 1,5mm
- **Lieferzustand**
  - Satzweise

MEC20139

Ausführung	Bestell-Nr.	VE
M5: Blech 1,5 mm	**05.041.513.7**	1 Satz
M6: Blech 1,5 mm	**05.041.514.7**	1 Satz

Verkettungscontainer und Verkettungsschacht

Knürr Ergocon® Verkettungscontainer

- Grundkorpus Verkettungscontainer mit Ablagefach H150mm oben und Garage für Ergocon Rollcontainer
- Großzügiges Technikmodul mit 19" Rahmen im hinteren Bereich
- Abnehmbare Lochblechrückwand (wahlweise abschließbar oder mit Push-Lock)
- Beidseitiger Verkettungsschacht zum seitlichen Anschluss an die Knürr Ergocon® Konsole für eine optimierte Verkabelung
- Abnehmbarer Deckel am Verkettungsschacht für beste Zugänglichkeit
- Freiform-Tischplatte mit hochwertiger HPL Beschichtung und umlaufendem ABS Umleimer

- **Material**
  - Verkettungscontainer:
    Korpus: Holzkorpus, beschichtet
    Tischplatte: HPL beschichtet mit ABS Umleimer
  - Abnehmbare Rückwand:
  - Stahlblech, pulverbeschichtet

- **Oberfläche**
  - Korpus, Rückwand und Verkettungsschächte komplett in RAL 9006, Weiß Aluminium
  - Tischplatte .A in RAL7035, lichtgrau, ABS Umleimer in schwarz (Tischplattenfarben passend zum Konsolendesign erhältlich)

- **Lieferumfang**
  - Verkettungscontainer mit 1 Modul:
    1 Containerelement
    1 Tischplatte
    2 Verkettungsschacht-Module

- **Lieferzustand**
  - Satzweise, teilmontiert.

- **Hinweis**
  - Die Gesamtabmessungen, die Tischplattenform sowie die Tischplattenfarbe variieren projektspezifisch.
  - Bitte passenden Rollcontainer oder Fachböden separat bestellen.

Ausführung	Bestell-Nr.	VE
Verkettungscontainer 1 Modul 20° konvex	**04.501.080.A**	1 Stk.
Verkettungscontainer 2 Module 20° konvex	**04.501.081.A**	1 Stk.
Fachboden für Verkettungscontainer	**04.501.085.7**	1 Stk.

Knürr Ergocon® Verkettungsschacht

- Verkettungsschacht zum Verbinden von 2 Knürr Ergocon® Konsolen
- Abnehmbarer Deckel am Verkettungsschacht für beste Zugänglichkeit und optimale Kabelführung

- **Material**
  - Verkleidungsteile: Holz, beschichtet
  - Montagewinkel: Stahlblech, pulverbeschichtet

- **Oberfläche**
  - RAL 9006, Weißaluminium

- **Abmessungen**
  - Projektspezifisch

- **Lieferumfang**
  - 1 Verkettungsschacht
  - Montagematerial

- **Lieferzustand**
  - Satzweise, teilmontiert.

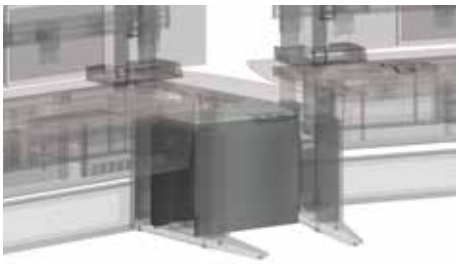

Ausführung	Bestell-Nr.	VE
Verkettungsschacht gerade	**04.501.090.7**	1 Stk.
Verkettungsschacht 20° konvex	**04.501.091.7**	1 Stk.

Bemaßung in mm:
B = Breite
H = Höhe
T = Tiefe
h = Einbauhöhe
t = Nutztiefe
L = Länge
HE = Anzahl genormte Höheneinheiten,1 HE = 44,45 mm
19"= 482,6 mm, (geeignet für 19"-Einbau nach DIN 41494)
VE = Verpackungseinheit
kg = Gewicht

Umrechnung:
1 inch = 25,4 mm
1 pound = 453,6 g

Ersetzen Sie „x" durch die Endziffer Ihrer Farbwahl

knürr
World of control rooms

knuerr-consoles.com | **Knürr GmbH**, Mariakirchener Straße 38, 94424 Arnstorf, Germany ID-Nr. DE 363797731

© 2024 Knürr GmbH. Alle Rechte vorbehalten. Knürr® und das Knürr logo sind Handelsmarken oder eingetragene Handelsmarken der Firma Knürr GmbH. Alle anderen Namen und Logos auf die Bezug genommen wird, sind Handelsnamen, Handelsmarken oder eingetragene Handelsmarken der entsprechenden Eigner. Trotz größter Sorgfalt hinsichtlich Richtigkeit und Vollständigkeit übernimmt Knürr GmbH keine Verantwortung für die Inhalte und weist alle Haftung für Schäden zurück, die aus der Verwendung der abgedruckten Informationen, aus Fehlern oder Auslassungen entstehen. Technische Daten können ohne vorherige Ankündigung geändert werden.

09.991.116.0.000001 • MKA4LODEcons Rev.9-01/2024