Knürr Ergocon® Circular

Knürr Ergocon® 90
Knürr Ergocon® 120
Knürr Ergocon® 150
Knürr Ergocon® 180

DIE ULTIMATIVE 24/7 KONSOLE FÜR KRITISCHE EINSATZBEREICHE

Knürr bietet mit seinen vier neuen Konsolen - Ergocon® 90, Ergocon® 120, Ergocon® 150 und Ergocon® 180 - die neuste Konsolengeneration für anspruchsvolle 24/7 Anwendungen in Kontrollräumen und Leitstellen an.

Die spezielle zirkuläre Form garantiert stets gleichmäßige Sehabstände zu den Displays und ist perfekt auch auf neueste Technologien wie z.B. große 32:10 Widescreen curved Monitore abgestimmt.

Durch multidimensionale Einstellmöglichkeiten in drei Achsen (Tischplattenhöhe, Monitorhöhe und Sehabstand) wird bestmögliche Ergonomie gewährleistet.

Wir bieten Lösungen für individuelle Anwendungsbereiche und eine perfekte Integration von Geräten durch eine umfangreiche Auswahl an Konsolenmodellen.

In Verbindung mit Knürr Ergocontrol bietet sich eine individuelle Einstellung pro Anwender. Dieses Free-Seating Konzept garantiert eine effiziente Arbeitsplatzergonomie.

Mit ihrer langjährigen Erfahrung im Bereich missionskritischer Leitstellenausstattung konzipieren Knürr Arbeitsplatzexperten perfekt angepasste BOS-Arbeitsplätze für Feuerwehren, Rettungsdienste, Katastrophenschutz, Zivilschutz, Polizei sowie für private Sicherheitszentralen.

knürr
World of control rooms

Knürr Ergocon® 90

Hochwertige Tischplatten

- Extrem resistente HPL-Beschichtung, stets in einer edlen 2-farbigen Ausführung. Im hinteren Bereich ist sie mit einem dunklen Dekor perfekt auf die Displays abgestimmt.
- Mit durchgehender oder abgesetzter Arbeitsfläche.
- Eingefasst von der ergonomischen und robusten Knürr-ErgoSoft Kante.

Dicon Integration

- Individell bestückbare Strom- und Datenmodule für einfache Anbindung von IT-Equipment wie z.B. Keyboard, Maus, Telefon, Touchmonitor, ...

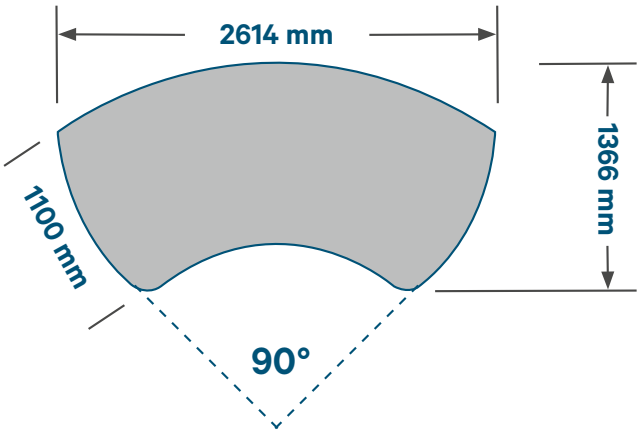

Normenkonform

- DIN EN ISO 11064: Ergonomische Gestaltung von Leitzentralen
- DIN EN 527 definiert Arbeitsplatztypen mit Mindestvorgaben für den Verstellbereich:
  Typ A: min. 650 bis 1.250 mm

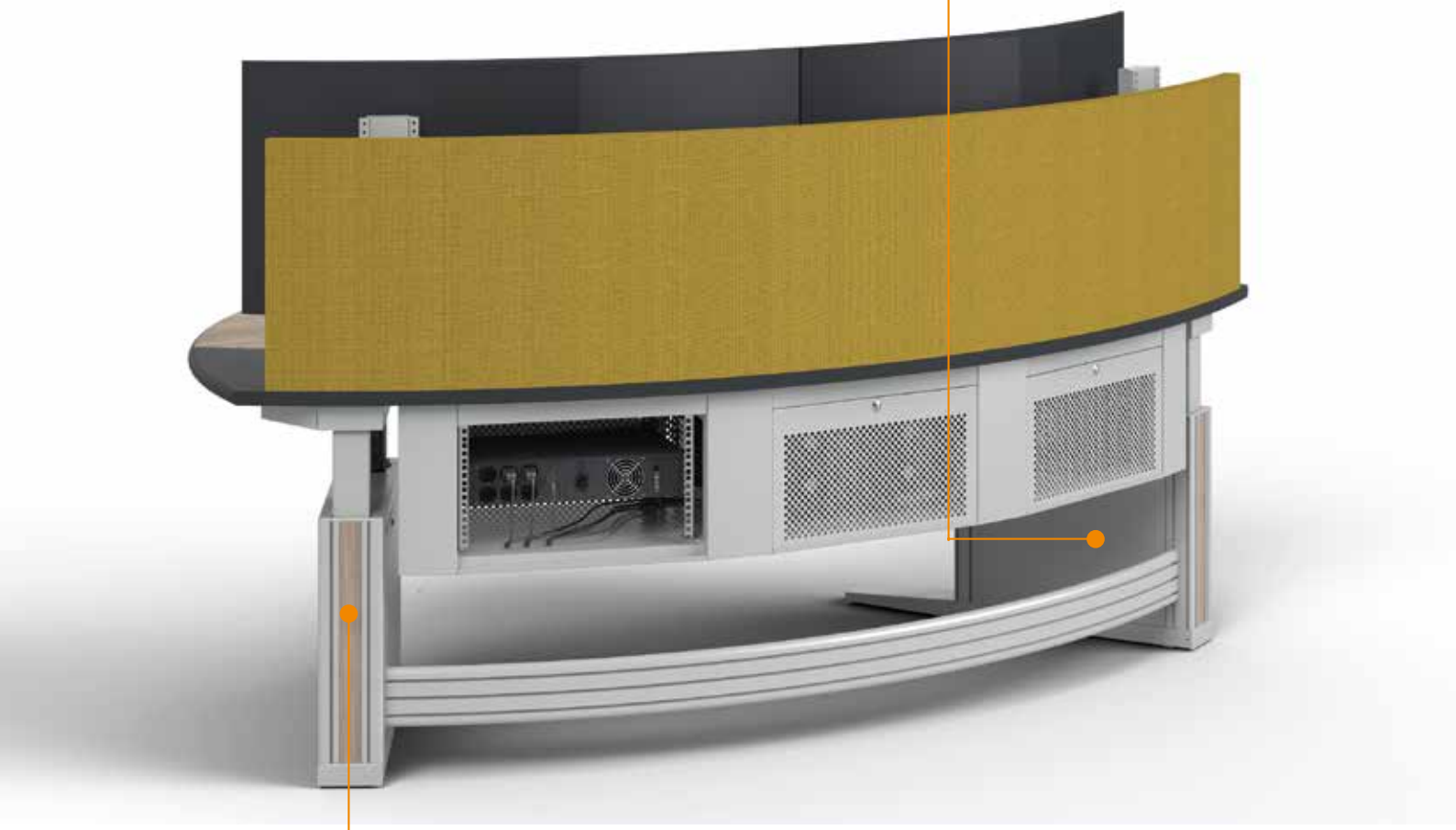

Stabilität und Design
Stabiles C-Fuß Gestell für maximale Beinfreiheit. Optionale Designstreifen im Aluminium-Strangpress-profil für farbliche Individualisierung.

Knürr Ergocon® 120

Individuell erweiterbar mit Technikcontainern
Die Anlage kann optional auf beiden Seiten mit 19-Zoll-Technikcontainern ergänzt werden. Zusätzlich kann auch ein Bürocontainer mit einer Personal Docking Station (auf der rechten Seite dargestellt) hinzugefügt werden.

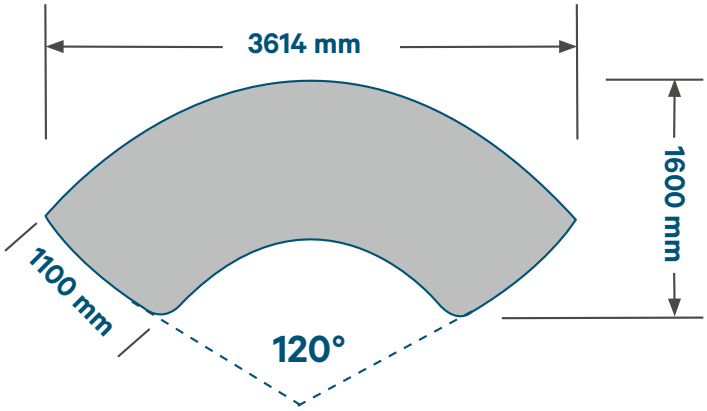

Sichere Monitoranbindung
Höchste Flexibilität durch 1-stöckige und 2-stöckige Monitorschienen, wahlweise auch elektromotorisch höhen- und tiefenverstellbar.

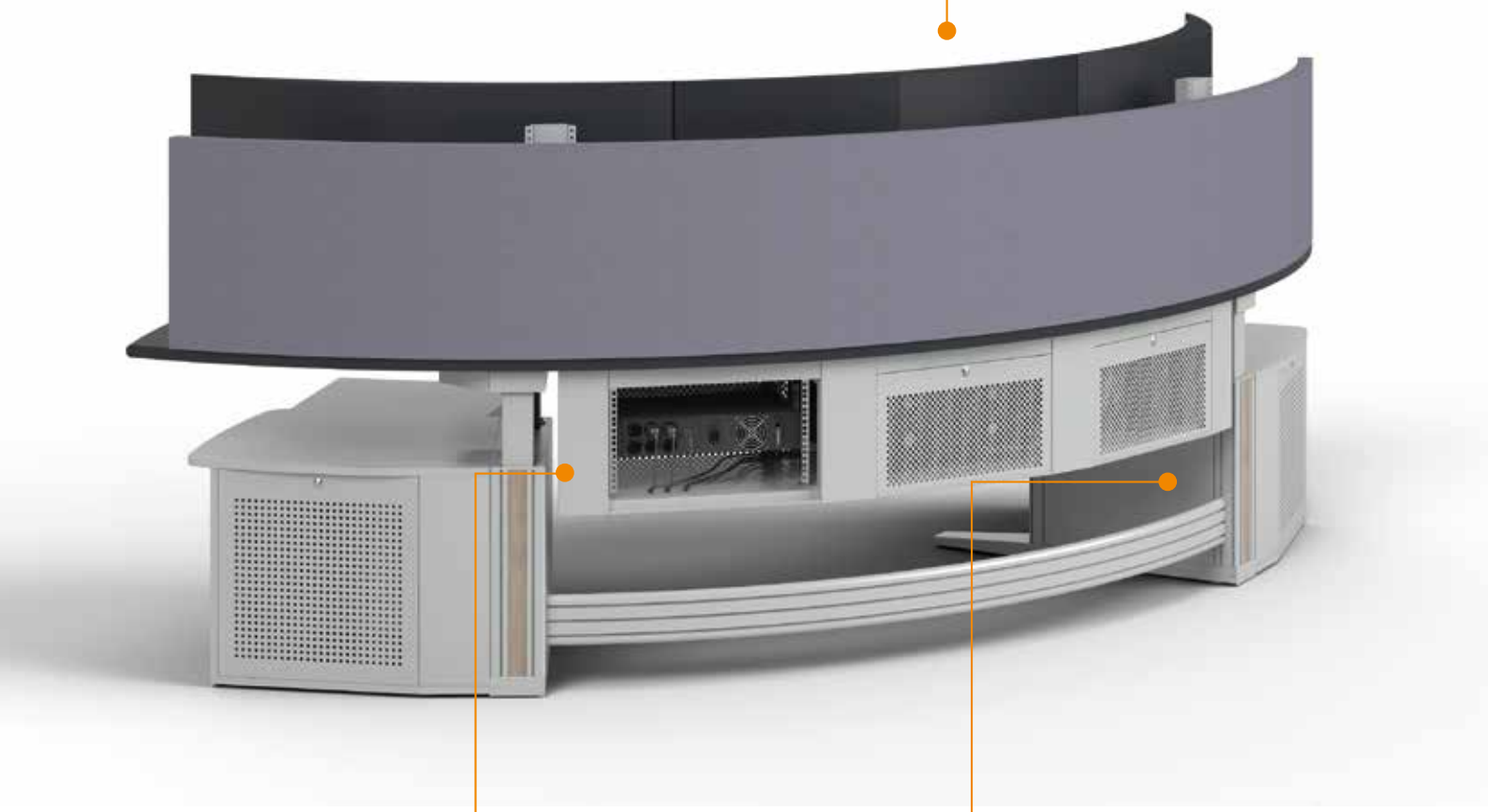

Intelligente Kabelführung
Großräumige und verdeckte vertikale Kabelführung im Seitenteil, von innen und außen zugänglich.

Integriertes passives Belüftungskonzept
Garantiert maximale Ausfallsicherheit der IT-Komponenten.

Knürr Ergocon® 150

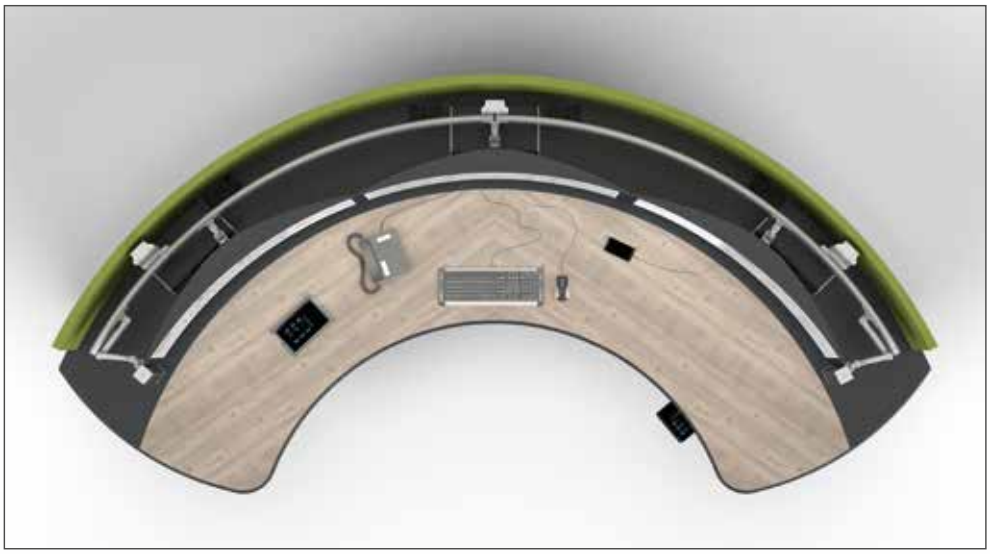

Alles im Blick
In der speziellen zirkulären Ausführung der Konsole sind gleichbleibende Sehabstände zu den Displays gewährleistet, was ein noch komfortableres Arbeiten ermöglicht.

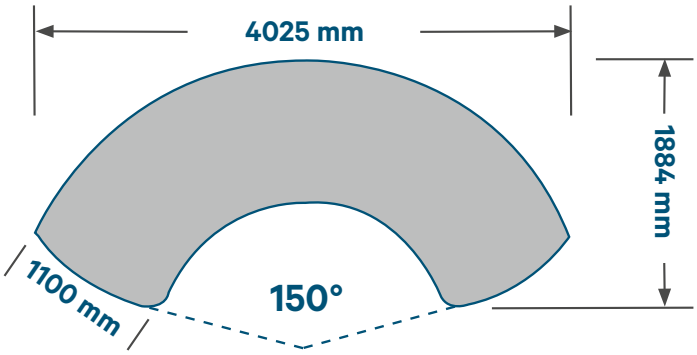

Modulares Konsolensystem

Wir bieten Ihnen höchst individuelle Lösungen an, die speziell an Ihre Bedürfnisse angepasst sind. Unsere zirkularen Knürr Ergocon® Konsolen sind in vier verschiedenen Größen erhältlich:

- Ergocon® 90
- Ergocon® 120
- Ergocon® 150
- Ergocon® 180

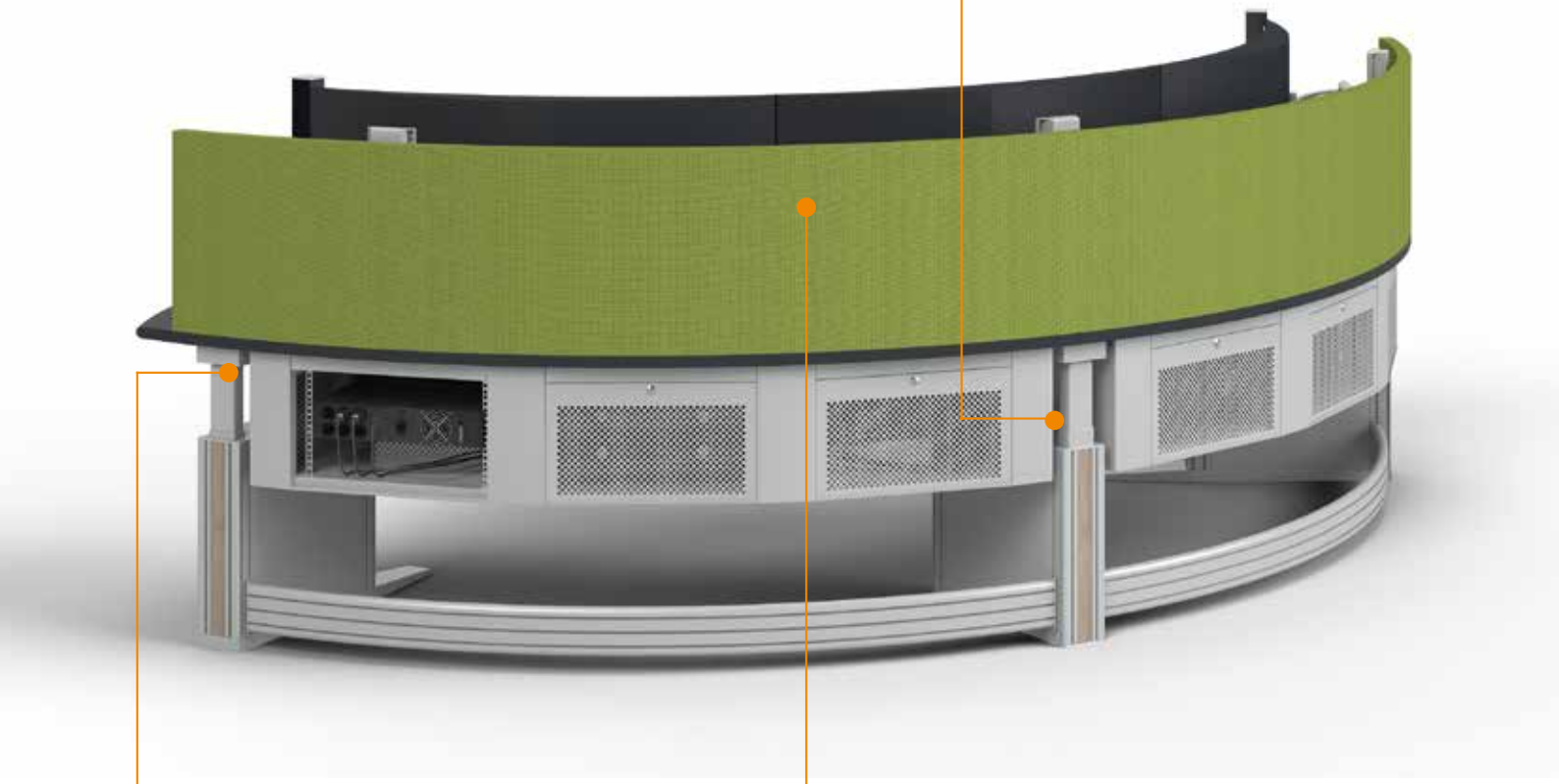

Akustik

Für jede Größe des Ergocon-Systems sind passende Akustikpakete erhältlich, welche die Rückseite hinter den Monitoren elegant abdecken und bei Bedarf schnellen Zugriff zur Technik ermöglichen. Diese Pakete bieten eine hohe akustische Wirksamkeit und gewährleisten somit einen sicheren und konzentrierten Betrieb im Kontrollraum sowie in der Leitstelle.

Komfortable Höhenverstellung

Die Höhenverstellung der Arbeits- und Monitorebene ist dank der serienmäßigen Memoryfunktion besonders einfach zu handhaben. Darüber hinaus bietet die Knürr Tiefenverstellung die Möglichkeit, den Sehabstand individuell anzupassen.

Knürr Ergocon® 180

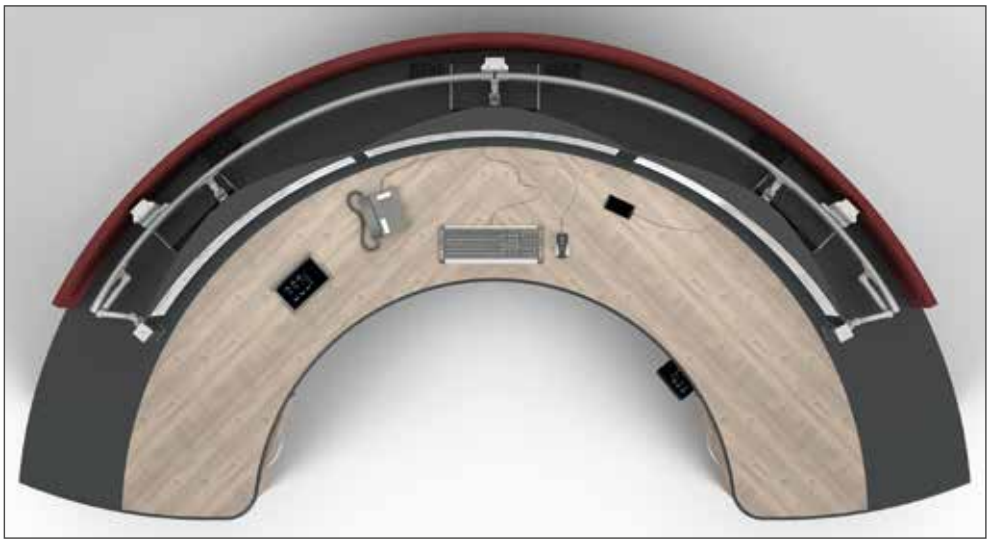

Maximale Stabilität
Das zirkulare Knürr Ergocon® System mit der „rounded aluminum mold technology“ gewährleistet höchste Stabilität und verfügt gleichzeitig über ein schlankes und elegantes Design.

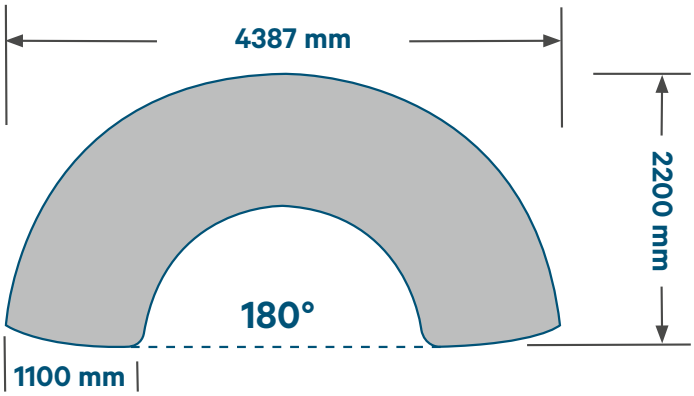

Moderne Farbgestaltung
Die moderne Farbgestaltung der Knürr Ergocon® Konsolen umfasst ein Grundgestell in der Farbe RAL 9006, Weißaluminium. Die Tischplatten sind in verschiedenen Dekoren erhältlich, während optionale Designstreifen an den Seitenteilen für zusätzliche stilvolle Akzente sorgen.

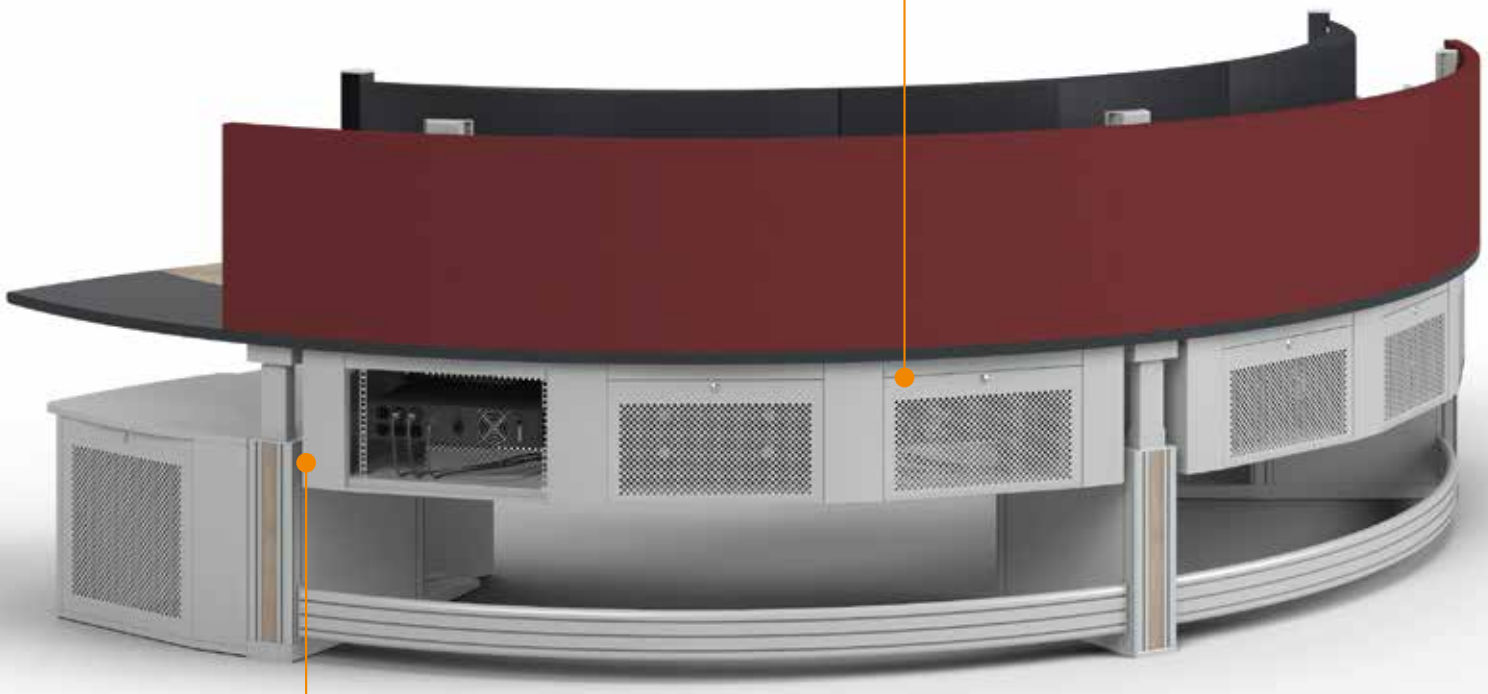

KVM-Ready Technikunterbau
Der Technikunterbau ist KVM-fähig und bietet einen Einbauraum von bis zu 6x6HE 19 Zoll bei den Modellen Ergocon 150 und 180. Dies ermöglicht eine perfekte Integration von KVM-Switches, SFF-PCs, Stromverteilern, Kabelmanagementsystemen sowie vielen weiteren Zubehörteilen.

Knürr Ergocon® 90
Knürr Ergocon® 120
Knürr Ergocon® 150
Knürr Ergocon® 180

Konfigurator

Die Anzahl der Möglichkeiten ist einfach überzeugend!

Mit Hilfe der konfigurierbaren Artikelnummer haben Sie Zugriff auf über 330 Variationen, um eine individuelle Konfiguration zu erstellen. Darüber hinaus können Sie durch die Nutzung von Zubehörmodulen jede Konsole flexibel erweitern.

Sie haben die Möglichkeit, die perfekte Konsole für Ihre Anforderungen individuell anzupassen. Mit KVM-Ready Funktion und zusätzlichen 19” Technikcontainern, gibt es Tischplatten in einer durchgängigen oder abgesetzten Ausführung. Darüber hinaus können Sie sich für verschiedene Monitorebenen, bis hin zur 2-reihige Monitorebene mit Tiefenverstellung und bestückten Dicon Modulen entscheiden.

Mit Hilfe der **Knürr Ergocon® Konfigurationstabelle** können Sie Ihre individuelle Konsole selbst zusammenstellen.

Teile-Art.Nr.:	**04.500.**

Gestellbreiten	Tischplattenform	Monitorebene	Farbe
M = Knürr Ergocon® 90 KVM-Ready	**2** = Curved	**0** = ohne	**A** = RAL 7035
N = Knürr Ergocon® 120 KVM-Ready	**3** = Curved abgesetzt	**1** = H-Fix 1-stöckig	**B** = Nelson Oak
O = Knürr Ergocon® 150 KVM-Ready		**2** = H-Fix 2-stöckig	**C** = Pine Black
P = Knürr Ergocon® 180 KVM-Ready		**3** = HV 1-stöckig	**D** = Nano Bronzo Doha
		4 = HV 2-stöckig	**E** = Buche
		5 = HV/TV 1-stöckig	**F** = Ahorn
		6 = HV/TV 2-stöckig	

Beispielkonfiguration (siehe Bild links):

Winkel der Arbeitsplatte: 120°, KVM ready, Technikunterbau
Tischplatte: curved, durchgehend
Monitorebene: Höhen-/ Tiefenverstellbar, 1 stöckig
Tischplattenfarbe: Nelson Oak

Gestellbreiten	Tischplattenform	Monitorebene	Farbe
N	**2**	**5**	**B**

Konfigurationsnummer:	**04.500.N25.B**

Zubehör

Knürr Ergocon® 90
Knürr Ergocon® 120
Knürr Ergocon® 150
Knürr Ergocon® 180

Bürocontainer
19“ Container
Akustikwände / Akustikpaket

Bürocontainer

- Speziell für die Installation vor dem 19” Container konzipiert
- Hinten offen mit Verbindungselementen
- Schmales Schubach oben (120mm) mit Vorbereitung zur Aufnahme der Einlegewanne / Dockingfach
- Großes Schubfach unten (360mm) mit Getränkehaltern für 2 Stück 1,5L PET Flaschen
- Softclose Funktion

- **Abmessungen**
  - Breite: 510mm
  - Höhe: 540mm
  - Tiefe: 450mm

- **Material / Oberfläche**
  - Korpus und Deckplatte: Dreischicht-Gütespanplatte FP/Y E1-Ausführung, Brandschutzklasse B2, direktbeschichtet RAL9006 weißaluminium
  - Schubfachwanne: Stahlblech lackiert

- **Technische Daten**
  - Schubfachblenden in Holzausführung und passender Dekorfarbe (nach Auswahl)
  - Segmentbogengriffe: Metall

B	H	T	Ausführung	Bestell-Nr.	VE
x	x	x	Standcontainer Nelson Oak	**04.501.095.B**	1 Stk.
x	x	x	Standcontainer Pine Black	**04.501.095.C**	1 Stk.
x	x	x	Standcontainer Buche	**04.501.095.E**	1 Stk.
x	x	x	Standcontainer Ahorn	**04.501.095.F**	1 Stk.
x	x	x	Standcontainer RAL9006 Weißaluminium	**04.501.095.H**	1 Stk.
x	x	x	Einlegewanne / Dockingfach	**04.508.395.7**	1 Stk.

Bürocontainer Vorderseite

19“ Container Rückseite

19“ Container

- 19” Container zum seitlichen Anbau an das Knürr Ergocon® Seitenteil
- Vorne und hinten abnehmbare Lochblechrückwand mit Push-Lock (wahlweise auch abschließbar)
- 2 19” Einbaurahmen für horizontale- und vertikale 19” Montage
- Einschubtiefe max. 515mm, einstellbar im 25mm Raster

- **Material / Oberfläche**
  - Korpus und Deckplatte: Dreischicht-Gütespanplatte FP/Y E1-Ausführung, Brandschutzklasse B2, direktbeschichtet, Stahlblech pulverbeschichtet, RAL9006 Weißaluminium
- **Abmessungen**
  - Breite: 750mm
  - Höhe: 540mm
  - Tiefe: 640mm
- **Lieferumfang**
  - 1 19” Container
  - 2 19” Ebenen für Käfigmutter Montage

19“ Container Vorderseite

Ausführung	Bestell-Nr.	VE
19“ Container - links	**04.501.093.7**	1 Stk.
19“ Container - rechts	**04.501.094.7**	1 Stk.

Akustikwände / Akustikpaket

- Schallabsorbierende Akustikwände
- Ultraleichte Ausführung
- Wandstärke 10 mm
- Keine Chemikalien (Flammschutzmittel usw.) enthalten gemäß DIBt Kriterien

- **Farbe**
  - Dunkelgrau grau (Weitere Farben auf Anfrage verfügbar)

- **Schallabsorptionsgrad nach DIN EN ISO 354 In den Frequenzen**
  - 125 Hz as 0,4
  - 250 Hz as 0,18
  - 500 Hz as 0,53
  - 1000 Hz as 0,81
  - 2000 Hz as 0,86
  - 4000 Hz as 0,85
- **Abmessungen pro Modul**
  - Breite: 1200mm
  - Höhe: 600mm
- **Lieferumfang**
  - 1 Set bestehend aus Akustikwänden und Haltern (siehe Modulanzahl)

Ausführung	Module	Bestell-Nr.	VE
Akustikpaket Ergocon 90	2 Module	**04.303.750.9**	1 Stk.
Akustikpaket Ergocon 120	3 Module	**04.303.751.9**	1 Stk.
Akustikpaket Ergocon 150	4 Module	**04.303.752.9**	1 Stk.
Akustikpaket Ergocon 180	5 Module	**04.303.753.9**	1 Stk.

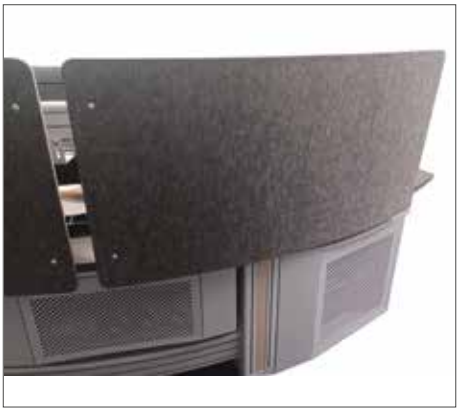

Akustikwände / Akustikpaket

Bemaßung in mm:
B = Breite
H = Höhe
T = Tiefe
h = Einbauhöhe
t = Nutztiefe
L = Länge
HE = Anzahl genormte Höheneinheiten,1 HE = 44,45 mm
19“= 482,6 mm, (geeignet für 19“-Einbau nach DIN 41494)
VE = Verpackungseinheit
kg = Gewicht

Umrechnung:
1 inch = 25,4 mm
1 pound = 453,6 g
Ersetzen Sie „x“ durch die Endziffer Ihrer Farbwahl
BE= Büroeinheit = 50 mm
OH = Ordnerhöhe = mind. 325 mm

knürr
World of control rooms

knuerr-consoles.com | **Knürr GmbH**, Mariakirchener Straße 38, 94424 Arnstorf, Germany ID-Nr. DE 363797731

© 2024 Knürr GmbH. Alle Rechte vorbehalten. Knürr® und das Knürr logo sind Handelsmarken oder eingetragene Handelsmarken der Firma Knürr GmbH. Alle anderen Namen und Logos auf die Bezug genommen wird, sind Handelsnamen, Handelsmarken oder eingetragene Handelsmarken der entsprechenden Eigner. Trotz größter Sorgfalt hinsichtlich Richtigkeit und Vollständigkeit übernimmt Knürr GmbH keine Verantwortung für die Inhalte und weist alle Haftung für Schäden zurück, die aus der Verwendung der abgedruckten Informationen, aus Fehlern oder Auslassungen entstehen. Technische Daten können ohne vorherige Ankündigung geändert werden.

09.991.116.0.000001 • MKA4LODEcons Rev.9-01/2024