TECHNIQUE 19“

151 à 181

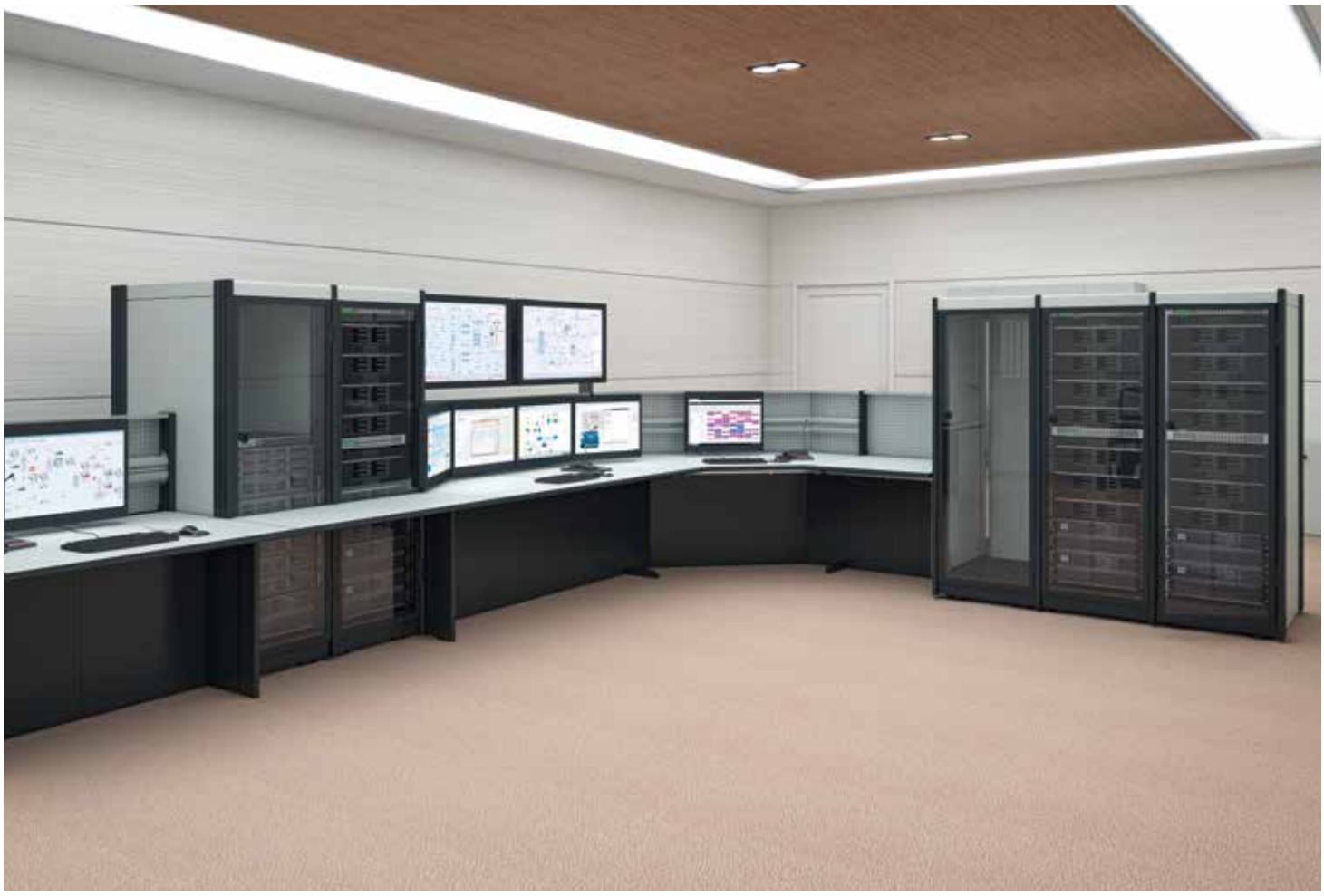

Armoires 19“ Knürr Dacobas®
De solides arguments

1. Levier basculant ergonomique avec verrouillage sécurisé
2. Capot fermé ou avec ouverture pour introduction des câbles ou ventilateur
3. Verrouillage aisé des éléments latéraux (fermant à clé, en option)
4. Souplesse maximale grâce à des profilés réglables 19“ (340 mm - 790 mm par pas de 25 mm)
5. Montage clair des éléments encastrés, par une règle intégrée avec graduation en U
6. Astucieux panneaux de recouvrement avec pré-perforations pour introduction de câbles selon les besoins
7. Cassette filtre à tiroir rapidement interchangeable, pour un air propre
8. Roulettes doubles très stables, pour charge de 300 kg (mobile)
9. Piètements réglables en hauteur pour charges lourdes jusqu’à 1000 kg (statique)

- **Autres solides arguments**
  - À intégrer directement dans une rangée de tables Dacobas
  - Grille en acier perforé ou profilés 19“ à rainure aluminium en T
  - Mise à la terre continue, selon VDE 0100
  - Système Knürr de rainure en T pour rendre le montage plus flexible
  - Variantes de portes:
    Verre de sécurité trempé
    Perforé
    Fermé
  - Accessoires complets

1

2

3

4

5

6

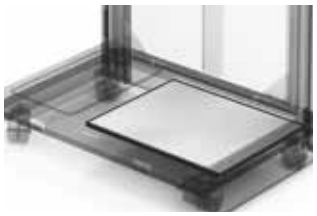
7

8

9

Armoires 19” Knürr Dacobas® pour intégration selon la norme NF EN 60297-3
Caractéristiques techniques

- **Matériau / Surface**
  - Profilés d’armoire: profilé aluminium extrudé, peinture poudre, structuré
  - Profilés 19”: profilé aluminium extrudé (rainure en T) ou tôle d’acier 1,5 mm (plaque perforée)
  - Plaque de couverture, éléments d’habillage et porte arrière: tôle d’acier à peinture poudre, structuré
  - Châssis supérieur et de fond: tôle d’acier à revêtement poudre structuré RAL 7021 gris foncé
  - Pieds à disque: plastique

- **Dimensions externes**

  Armoire B600:
  - Largeur 570 (600) mm
  - Profondeur 870 (900) mm
  - Hauteur 1298 mm - 2187 mm

  Armoire B800:
  - Largeur 770 (800) mm
  - Profondeur 870 (900) mm
  - Hauteur 1298 mm - 2187 mm

- **Coloris**

  Référence se terminant par .1:
  - Plaque de couverture, éléments d’habillage et porte arrière: RAL 7035 gris clair
  - Profilés d’armoire: RAL 5008 gris-bleu

  Référence se terminant par .9:
  - Plaque de couverture, éléments d’habillage et porte arrière: RAL 7035 gris clair
  - Profilés d’armoire: RAL 7021 gris noir

- **Essais**
  - Mise à la terre VDE 0100
  - Extensibilité selon indice de protection IP 40

- **Mode de mise en place**
  - En poste fixe par pieds de réglage
  - Mobile sur double roulettes

- **Remarque**
  - Au choix, 2 armoires peuvent s’aligner à l’aide de 2 barres daco ou être reliées directement par une barre daco. En cas de juxtaposition directe, les éléments latéraux internes sont omis

- **État à la livraison**
  - Entièrement monté

Armoire 19“ Knürr Dacobas® – B 600
Possibilités de montage 19“

- Pour intégration selon la norme NF EN 60297-3
- Intégration 19” à profondeur variable en face avant et en face arrière (réglable par pas de 25 mm)
- Équipé au choix de pieds à disque ou de roulettes pivotantes double galet
- Portes fermant à clé avec perforation, vitrage ou comme porte pleine en acier
- Profilés 19”: En standard aluminium à rainure en T, en option plaque acier perforée
- 4 profilés 19” avec règle graduée en U pour ajuster les éléments intégrables
- Parois latérales et capot amovibles
- Possibilité de modifier ultérieurement le côté charnière de la porte avant et arrière
- Charge maximale 1000 kg en statique, 300 kg en mobile

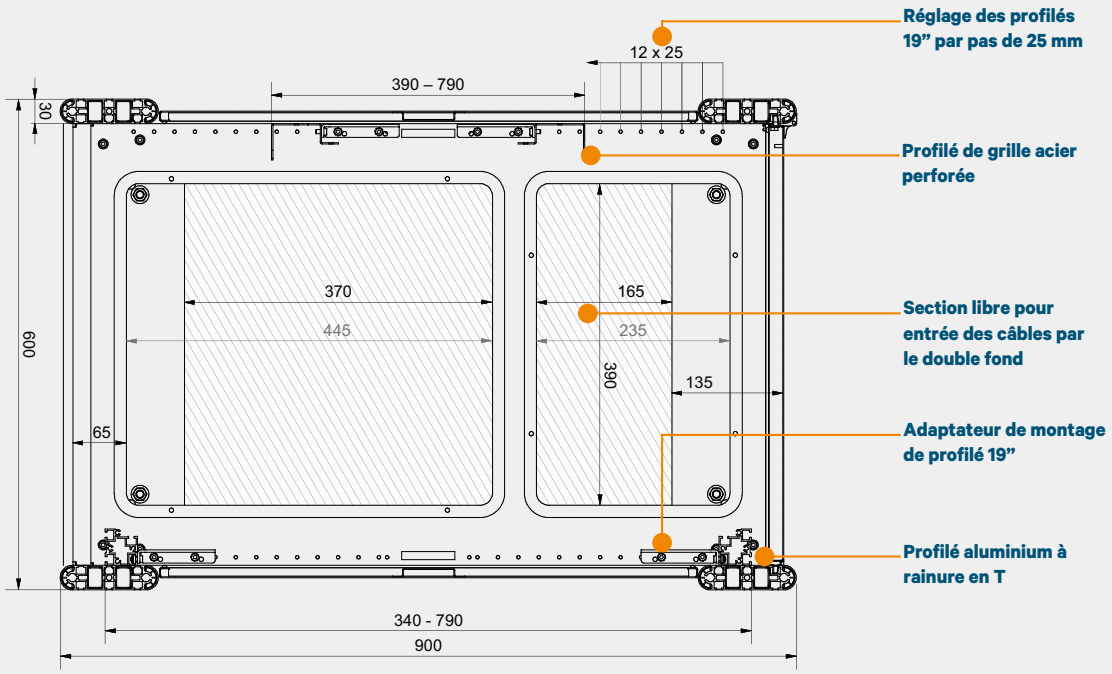

Armoire 19“ Knürr Dacobas® type B, largeur 600 mm
Sans porte avant, P 870 mm

- Avec intégration 19“ fixe en face avant et face arrière pour éléments encastrés selon norme NF EN 60297-3
- Possibilité d’intégrer des rails de tiroir et des tablettes intermédiaires 19”
- Montage flexible des éléments encastrés, par la rainure en T
- Espace de rangement en face avant: 65 mm

- **Charge admissible (statique)**
  - 1000 kg en version poste fixe
  - 300 kg en version mobile

- **Coloris**

  Référence se terminant par .1:
  - Plaque de couverture, éléments d’habillage et porte arrière: RAL 7035 gris clair
  - Profilés d’armoire: RAL 5008 gris-bleu

  Référence se terminant par .9:
  - Plaque de couverture, éléments d’habillage et porte arrière: RAL 7035 gris clair
  - Profilés d’armoire: RAL 7021 gris noir

- **Éléments livrés**
  - 1 châssis de base avec 4 profilés Dacobas
  - 19“ 4 profilés à rainure en T à repères en U
  - 2 éléments latéraux (amovibles)
  - 1 capot fermé
  - 1 porte arrière, mono-vantail, tôle d’acier, avec poignée et barillet
  - 4 pieds réglables (pour la version poste fixe)
  - 4 roulettes pivotantes double galet, 2 roulettes pivotantes et 2 roulettes fixes (dans la version mobile)
  - 1 kit de mise à la terre, complet (VDE 0100)

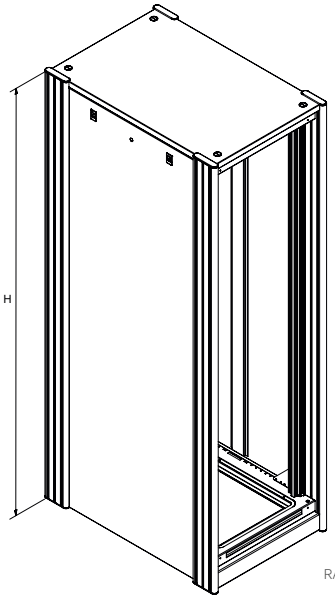

RAC20004

L	H	P	U	lo	p	kg	Modèle	Référence	UE
600	1298	870	24	1070	715	69	Fixe	**01.331.000.x**	1 unité
600	1431	870	27	1203,3	715	72	Fixe	**01.331.001.x**	1 unité
600	1565	870	30	1336,7	715	76	Fixe	**01.331.002.x**	1 unité
600	1698	870	33	1470	715	82	Fixe	**01.331.003.x**	1 unité
600	1831	870	36	1603,4	715	84	Fixe	**01.331.004.x**	1 unité
600	1965	870	39	1736,7	715	88	Fixe	**01.331.005.x**	1 unité
600	2187	870	44	1959	715	95	Fixe	**01.331.006.x**	1 unité
600	1298	870	24	1070	715	69	Mobile	**01.331.010.x**	1 unité
600	1431	870	27	1203,3	715	72	Mobile	**01.331.011.x**	1 unité
600	1565	870	30	1336,7	715	76	Mobile	**01.331.012.x**	1 unité
600	1698	870	33	1470	715	82	Mobile	**01.331.013.x**	1 unité
600	1831	870	36	1603,4	715	84	Mobile	**01.331.014.x**	1 unité
600	1965	870	39	1736,7	715	88	Mobile	**01.331.015.x**	1 unité
600	2187	870	44	1959	715	95	Mobile	**01.331.016.x**	1 unité

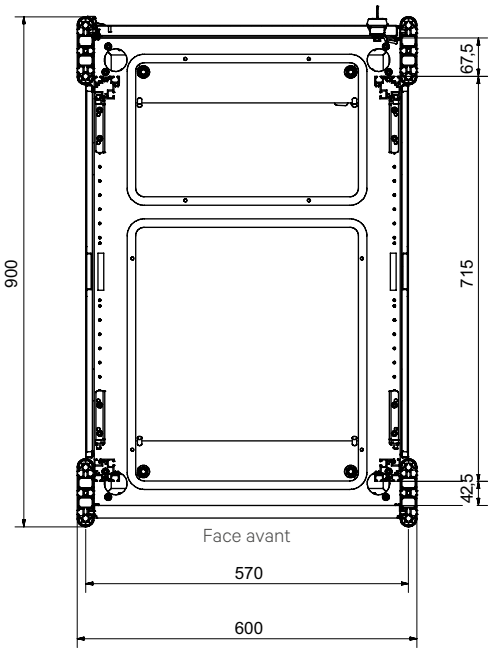

RAC20006

Armoire 19“ Knürr Dacobas® type B, largeur 600 mm
Avec porte avant

- Avec intégration 19“ fixe en face avant et face arrière pour éléments encastrés selon norme NF EN 60297-3
- Possibilité d’intégrer des rails de tiroir et des tablettes intermédiaires 19”
- Montage flexible des éléments encastrés, par la rainure en T
- Espace de rangement en face avant: 65 mm

- **Charge admissible (statique)**
  - 1000 kg en version poste fixe
  - 300 kg en version mobile

- **Coloris**

  Référence se terminant par .1:
  - Plaque de couverture, éléments d’habillage et porte arrière: RAL 7035 gris clair
  - Profilés d’armoire: RAL 5008 gris-bleu

  Référence se terminant par .9:
  - Plaque de couverture, éléments d’habillage et porte arrière: RAL 7035 gris clair
  - Profilés d’armoire: RAL 7021 gris noir

- **Éléments livrés**
  - 1 châssis de base avec 4 profilés Dacobas
  - 4 profilés 19“ à rainure en T et repères en U
  - 2 éléments latéraux (amovibles)
  - 2 capot fermé
  - 1 porte avant vitrée, mono-vantail, tôle d’acier, avec poignée et barillet
  - 1 porte arrière, mono-vantail, tôle d’acier, avec poignée et barillet
  - 4 pieds réglables (en version poste fixe)
  - 4 roulettes pivotantes double galet, 2 roulettes pivotantes et 2 roulettes fixes (en version mobile)
  - 1 kit de mise à la terre, complet (VDE 0100)

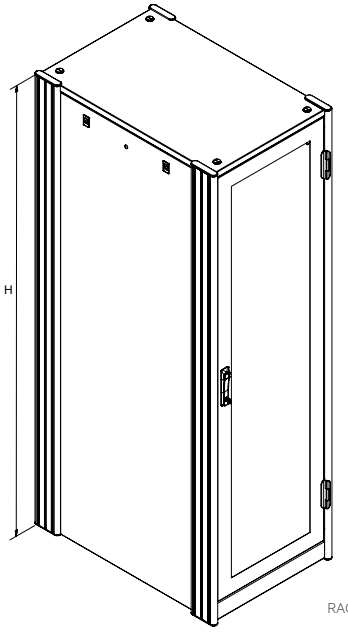

RAC20005

L	H	P	U	lo	p	kg	Modèle	Référence	UE
600	1298	870	24	1070	715	75,5	Fixe	**01.331.040.x**	1 unité
600	1431	870	27	1203,3	715	79,5	Fixe	**01.331.041.x**	1 unité
600	1565	870	30	1336,7	715	84	Fixe	**01.331.042.x**	1 unité
600	1698	870	33	1470	715	90,5	Fixe	**01.331.043.x**	1 unité
600	1831	870	36	1603,4	715	93,5	Fixe	**01.331.044.x**	1 unité
600	1965	870	39	1736,7	715	98	Fixe	**01.331.045.x**	1 unité
600	2187	870	44	1959	715	106	Fixe	**01.331.046.x**	1 unité
600	1298	870	24	1070	715	75,5	Mobile	**01.331.050.x**	1 unité
600	1431	870	27	1203,3	715	79,5	Mobile	**01.331.051.x**	1 unité
600	1565	870	30	1336,7	715	84	Mobile	**01.331.052.x**	1 unité
600	1698	870	33	1470	715	90,5	Mobile	**01.331.053.x**	1 unité
600	1831	870	36	1603,4	715	93,5	Mobile	**01.331.054.x**	1 unité
600	1965	870	39	1736,7	715	98	Mobile	**01.331.055.x**	1 unité
600	2187	870	44	1959	715	106	Mobile	**01.331.056.x**	1 unité

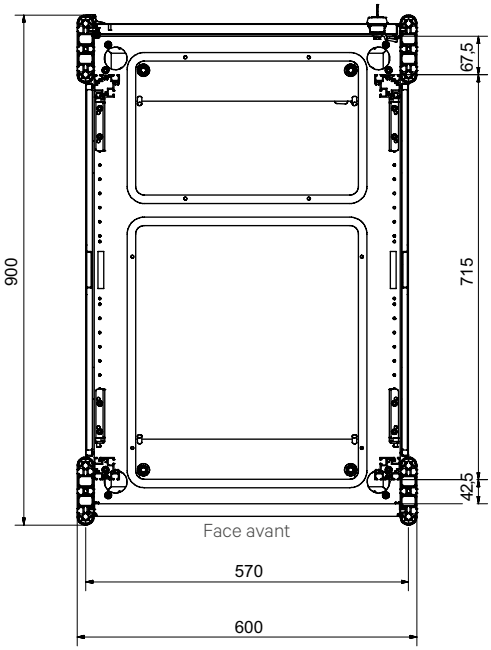

RAC20006

Dimensions en mm:
L = largeur
H = hauteur
P = profondeur
h = hauteur de montage
p = profondeur utile
L = Longueur
U = nombre d’unités de hauteur normalisée, 1 U= 44,45 mm
19“ = 482,6 mm,
UE = unité d’emballage

Conversion: 1 pouce = 25,4 mm

Remplacer "x" par le dernier chiffre de votre coloris

Armoire 19“ Knürr Dacobas® type C, largeur 600 mm
Sans porte avant, P 870 mm

- Avec intégration 19“ fixe en face avant et face arrière pour éléments encastrés selon norme NF EN 60297-3
- Possibilité d’intégrer des rails de tiroir et des tablettes intermédiaires 19”
- Montage flexible des éléments encastrés, par la rainure en T
- Espace de rangement en face avant: 40 mm

- **Charge admissible (statique)**
  - 1000 kg en version poste fixe
  - 300 kg en version mobile

- **Coloris**

  Référence se terminant par .1:
  - plaque de couverture, éléments d’habillage et porte arrière: RAL 7035, gris clair
  - Profilés d’armoire: RAL 5008 gris-bleu

  Référence se terminant par .9:
  - Plaque de couverture, éléments d’habillage et porte arrière: RAL 7035 gris clair
  - Profilés d’armoire: RAL 7021 gris noir

- **Éléments livrés**
  - 1 châssis de base avec 4 profilés Dacobas
  - 4 profilés 19“ à rainure en T et repères en U
  - 2 éléments latéraux (amovibles)
  - 2 capot fermé
  - 1 porte arrière, mono-vantail, tôle d’acier, avec poignée et barillet
  - 4 pieds réglables (en version poste fixe)
  - 4 roulettes pivotantes double galet, 2 roulettes pivotantes et 2 roulettes fixes (en version mobile)

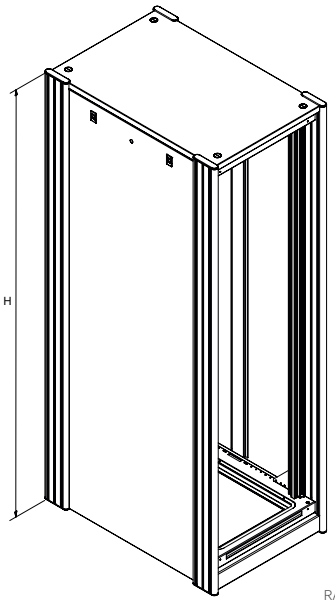

RAC20004

L	H	P	U	lo	p	kg	Modèle	Référence	UE
600	1298	870	24	1070	740	69	Fixe	**01.331.020.x**	1 unité
600	1431	870	27	1203,3	740	72	Fixe	**01.331.021.x**	1 unité
600	1565	870	30	1336,7	740	76	Fixe	**01.331.022.x**	1 unité
600	1698	870	33	1470	740	82	Fixe	**01.331.023.x**	1 unité
600	1831	870	36	1603,4	740	84	Fixe	**01.331.024.x**	1 unité
600	1965	870	39	1736,7	740	88	Fixe	**01.331.025.x**	1 unité
600	2187	870	44	1959	740	95	Fixe	**01.331.026.x**	1 unité
600	1298	870	24	1070	740	69	Mobile	**01.331.030.x**	1 unité
600	1431	870	27	1203,3	740	72	Mobile	**01.331.031.x**	1 unité
600	1565	870	30	1336,7	740	76	Mobile	**01.331.032.x**	1 unité
600	1698	870	33	1470	740	82	Mobile	**01.331.033.x**	1 unité
600	1831	870	36	1603,4	740	84	Mobile	**01.331.034.x**	1 unité
600	1965	870	39	1736,7	740	88	Mobile	**01.331.035.x**	1 unité
600	2187	870	44	1959	740	95	Mobile	**01.331.036.x**	1 unité

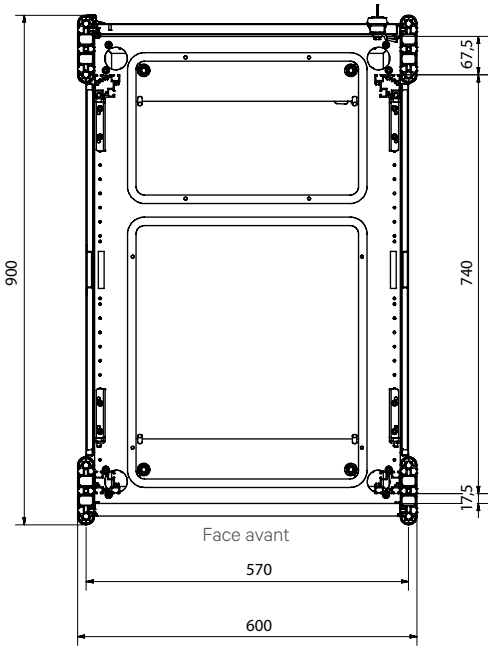

RAC20007

Dimensions en mm:
L = largeur
H = hauteur
P = profondeur
h = hauteur de montage
p = profondeur utile
L = Longueur
U = nombre d’unités de hauteur normalisée, 1 U= 44,45 mm
19“ = 482,6 mm.
UE = unité d’emballage

Conversion: 1 pouce = 25,4 mm

Remplacer "x" par le dernier chiffre de votre coloris

Armoire 19“ Knürr Dacobas® – B 800
Possibilités de montage 19“

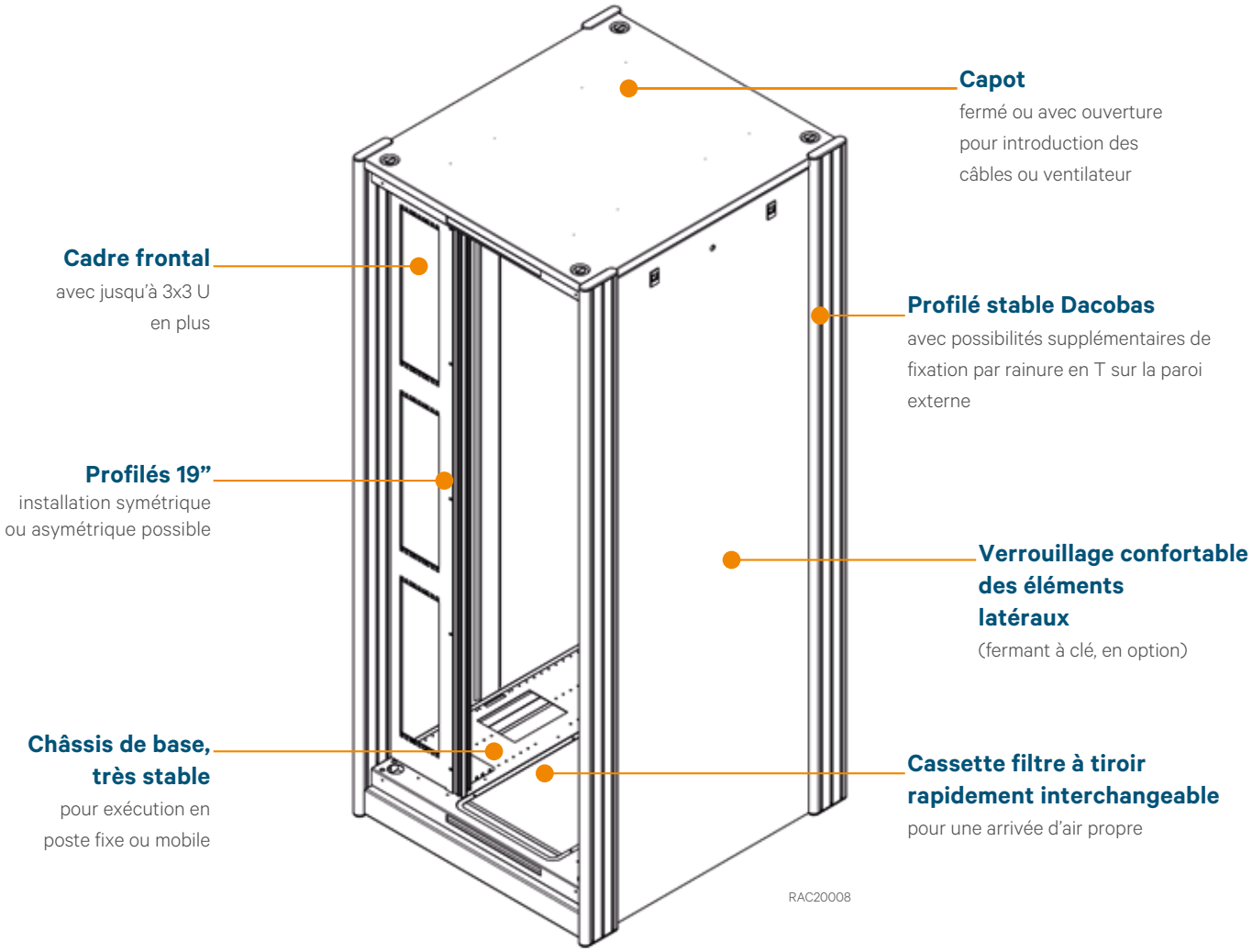

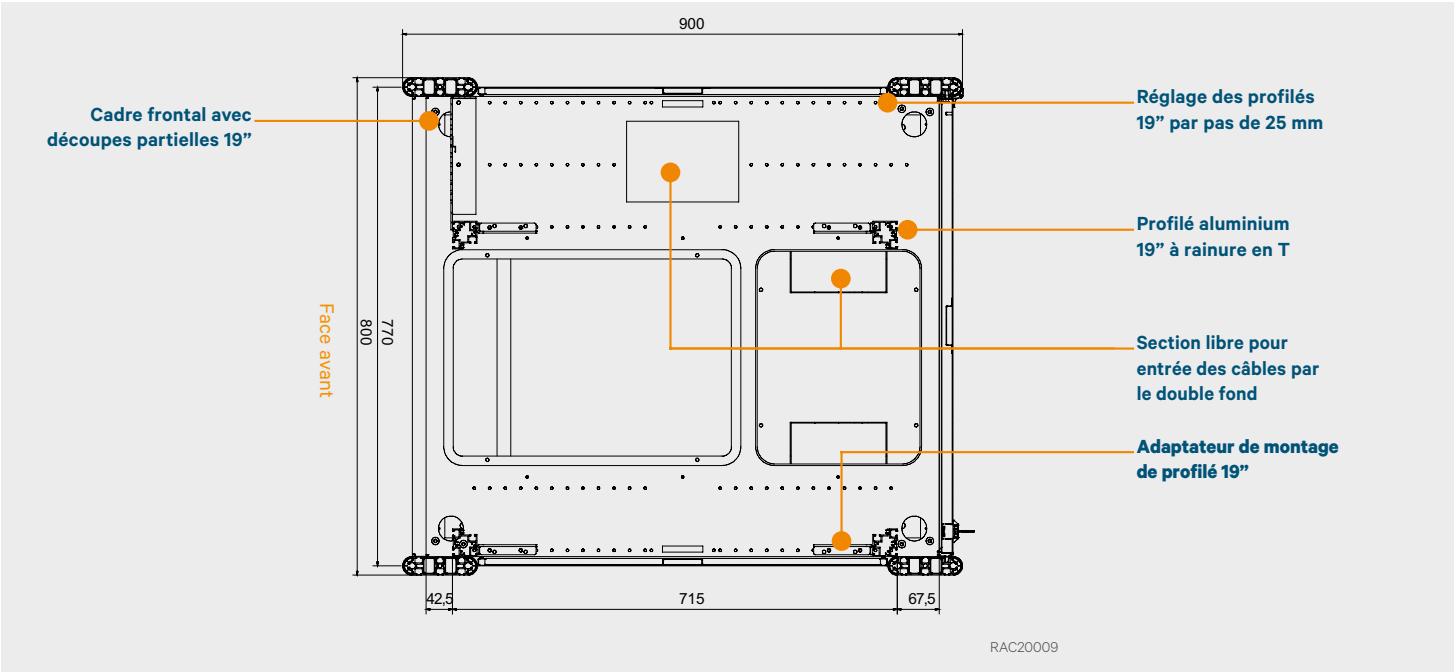

Armoire 19“ Knürr Dacobas® type B, largeur 800 mm
Sans porte avant, P 870 mm

- Avec intégration 19“ fixe en face avant et face arrière pour éléments encastrés selon norme NF EN 60297-3
- Installation asynchrone des profilés en armoire (zone 19“ sur le côté droit), possibilité côté gauche ou au milieu, en option
- Espace d’intégration supplémentaire de 3x 3U dans le cadre frontal vertical
- Possibilité d’intégrer des rails de tiroir et des tablettes intermédiaires 19”
- Montage flexible des éléments encastrés, par la rainure en T
- Espace de rangement en face avant: 65 mm

- **Charge admissible (statique)**
  - 1000 kg en version poste fixe
  - 300 kg en version mobile

- **Coloris**

  Référence se terminant par .1:
  - Plaque de couverture, éléments d’habillage et porte arrière: RAL 7035 gris clair
  - Profilés d’armoire: RAL 5008 gris-bleu

  Référence se terminant par .9:
  - Plaque de couverture, éléments d’habillage et porte arrière: RAL 7035 gris clair
  - Profilés d’armoire: RAL 7021 gris noir

- **Éléments livrés**
  - 1 châssis de base avec 4 profilés Dacobas
  - 4 profilés 19“ à rainure en T et repères en U
  - 1 cadre frontal avec espace Supplémentaire d’installation de 3x 3U
  - 2 éléments latéraux (amovibles)
  - 2 capot fermé
  - 1 porte arrière, monovantail, tôle d’acier, avec Poignée et barillet
  - 4 pieds réglables (en version poste fixe)
  - 4 roulettes pivotantes double galet, 2 roulettes pivotantes et 2 roulettes fixes (en version mobile)
  - 1 kit de mise à la terre, complet (VDE 0100)

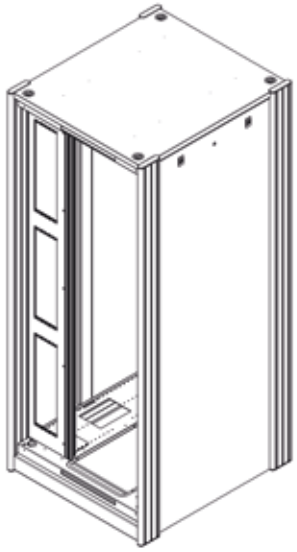

RAC20008

L	H	P	U	lo	p	kg	Modèle	Référence	UE
800	1298	870	24	1070	715	88	Fixe	**01.331.060.x**	1 unité
800	1431	870	27	1203,3	715	92	Fixe	**01.331.061.x**	1 unité
800	1565	870	30	1336,7	715	96	Fixe	**01.331.062.x**	1 unité
800	1698	870	33	1470	715	100	Fixe	**01.331.063.x**	1 unité
800	1831	870	36	1603,4	715	105	Fixe	**01.331.064.x**	1 unité
800	1965	870	39	1736,7	715	111	Fixe	**01.331.065.x**	1 unité
800	2187	870	44	1959	715	119	Fixe	**01.331.066.x**	1 unité
800	1298	870	24	1070	715	88	Mobile	**01.331.070.x**	1 unité
800	1431	870	27	1203,3	715	92	Mobile	**01.331.071.x**	1 unité
800	1565	870	30	1336,7	715	96	Mobile	**01.331.072.x**	1 unité
800	1698	870	33	1470	715	100	Mobile	**01.331.073.x**	1 unité
800	1831	870	36	1603,4	715	105	Mobile	**01.331.074.x**	1 unité
800	1965	870	39	1736,7	715	111	Mobile	**01.331.075.x**	1 unité
800	2187	870	44	1959	715	119	Mobile	**01.331.076.x**	1 unité

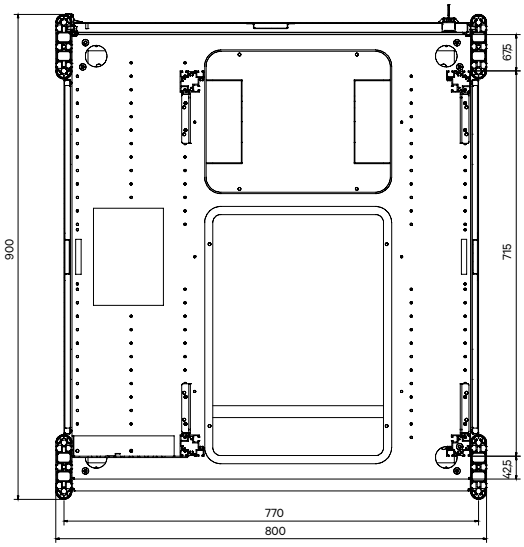

Face avant

RAC20009

Dimensions en mm:
L = largeur
H = hauteur
P = profondeur
h = hauteur de montage
p = profondeur utile
L = Longueur
U = nombre d’unités de hauteur normalisée, 1 U= 44,45 mm
19“ = 482,6 mm.
UE = unité d’emballage

Conversion: 1 pouce = 25,4 mm

Remplacer "x" par le dernier chiffre de votre coloris

Profilés grille perforée 19“
Pour intégration avant et arrière en armoire

- Écrou prisonnier à monter en grille en U (19“)

- **Matériel**
  - Tôle d’acier galvanisé 1,5 mm

- **Éléments livrés**
  - 2 profilés verticaux à grille perforée

- **Remarque**
  - Si cornière nécessaire, à commander séparément

U	Référence	UE
24	**01.331.260.9**	1 unité
27	**01.331.261.9**	1 unité
30	**01.331.262.9**	1 unité
33	**01.331.263.9**	1 unité
36	**01.331.264.9**	1 unité
39	**01.331.265.9**	1 unité
44	**01.331.266.9**	1 unité

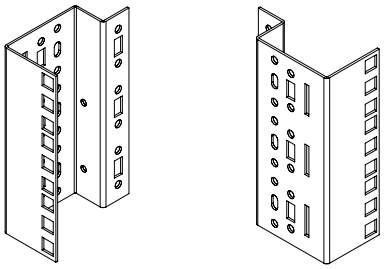

Grille perforée

RAC20010

Ruban de mesure U

- À coller sur profilés 19“
- Permet de positionner rapidement en position U correcte les éléments intégrés
- Longueur standard 48 U, à couper au besoin

- **Éléments livrés**
  - 1 ruban de mesure

U	Référence	UE
48	**01.128.400.9**	1 unité

LUF20337

Deuxième niveau de fixation

- Pour recevoir les composants électriques, faces avant et platines de montage

- **Matériel**
  - Plan de fixation 19” en profilé aluminium extrudé

- **Éléments livrés**
  - 2 profilés de fixation 19” à rainure en T
  - Quincaillerie de montage

- **État à la livraison**
  - Par lot

L	U	h	Rainure T	UE
482,6 (19“)	24	1070,0	**01.331.250.9**	1 lot
482,6 (19“)	27	1203,3	**01.331.251.9**	1 lot
482,6 (19“)	30	1336,7	**01.331.252.9**	1 lot
482,6 (19“)	33	1470,0	**01.331.253.9**	1 lot
482,6 (19“)	36	1603,4	**01.331.254.9**	1 lot
482,6 (19“)	39	1736,7	**01.331.255.9**	1 lot
482,6 (19“)	44	1959,4	**01.331.256.9**	1 lot

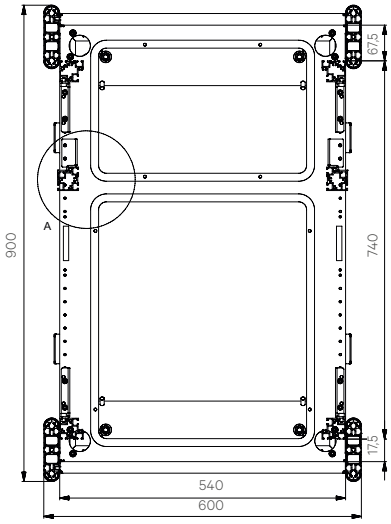

RAC20011

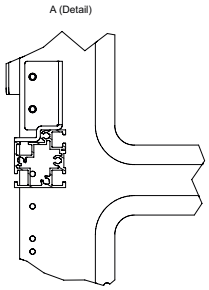

Élément latéral

P	U	Référence	UE
870	24	**01.331.300.1**	1 unité
870	27	**01.331.301.1**	1 unité
870	30	**01.331.302.1**	1 unité
870	33	**01.331.303.1**	1 unité
870	36	**01.331.304.1**	1 unité
870	39	**01.331.305.1**	1 unité
870	44	**01.331.306.1**	1 unité

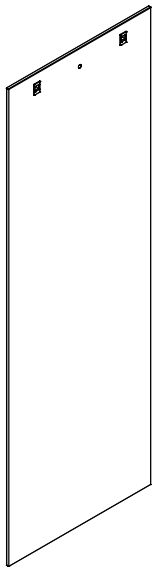

RAC20012

Plaque de couverture
Fermée, entrée de câbles, dôme de ventilateur

- Plaque de couverture adaptée à l’armoire 19” Knürr Dacobas® profondeur 870 mm
- Pour montage d’usine ou ultérieur, en rééquipement

- **Matériau / Surface**
  - Tôle d’acier
  - Structure revêtement poudre
- **Coloris**
  - Plaque de couverture RAL 7035 gris clair
- **Éléments livrés**
  - 1 plaque de couverture
  - Quincaillerie de fixation

  Valable uniquement pour l’exécution entrée de câbles:
  - Entrée de câbles

  Valable uniquement pour l’exécution dôme de ventilateur:
  - Dôme de ventilateur
- **État à la livraison**
  - Prémontée

L	Modèle	Référence	UE
600	Capot fermé	**01.331.110.1**	1 unité
600	Capot entrée de câbles	**01.331.111.1**	1 unité
600	Capot dôme ventilateur	**01.331.112.1**	1 unité
800	Capot fermé	**01.331.116.1**	1 unité
800	Capot entrée de câbles	**01.331.117.1**	1 unité
800	Capot dôme ventilateur	**01.331.118.1**	1 unité

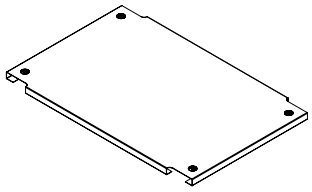

Fermé

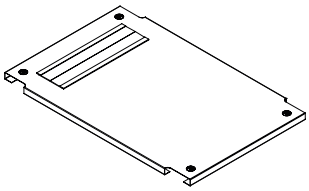

Avec entrée de câbles

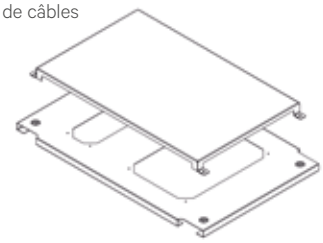

Avec dôme ventilateur

RAC20013

Dimensions en mm: L = largeur; H = hauteur; P = profondeur; h = hauteur de montage; p = profondeur utile; L = Longueur; U = nombre d’unités de hauteur normalisée, 1 U= 44,45 mm; 19” = 482,6 mm; UE = unité d’emballage

Conversion: 1 pouce = 25,4 mm

Remplacer “x” par le dernier chiffre de votre coloris

Plaque de couverture châssis devant

- Pour fermer l'ouverture frontale de cassette filtrante sur les armoires sans porte avant

P	Référence	UE
600	**01.331.122.9**	1 unité
800	**01.331.123.9**	1 unité

RAC20014

Module ventilateur Knürr CoolBlast® pour intégration en toiture
Non régulé, commande par thermostat, régulé en vitesse de rotation

- Pour forcer la réfrigération de l'armoire
- Convient pour intégration dans le capot par dôme de ventilateur
- Exécution CC sur demande

Valable uniquement pour l'exécution à régulation de vitesse:
- Consigne de température réglable (de 20° à 55° C)
- Régulation de vitesse de rotation de 30 à 100 %, si rupture de capteur régime 100 %
- Surveillance ventilateur individuel
- Sortie d'alarme collective hors potentiel pour surchauffe et panne de ventilateur
- Témoin optique d'état pour OK, surchauffe et panne de ventilateur
- Alerte acoustique, avec bouton-poussoir réinitialisation

- **Matériau**
  - Boîtier: tôle d'acier, grille acier inox
- **Surface**
  - Zinguée
    Valable uniquement pour l'exécution à régulation de vitesse:
  - Cadre frontal revêtement poudre lisse en RAL 7035 gris clair
- **Régulation modèle à régulation de vitesse:**
  - Voir diagramme sur la gauche
- **Raccordement électrique**
  - 207...253 VAC; 50/60 Hz
- **Éléments livrés**
  - 1 module ventilateur CoolBlast®
  - 1 câble secteur 3 m avec fiche à terre de protection (230 VCA)
  - Quincaillerie de montage
  - Notice d'utilisation

  Valable uniquement pour l'exécution à régulation de vitesse:
  - 1 câble de capteur 2 m (enfichable)
  - 1 câble de signal 2 m (enfichable)
- **État à la livraison**
  - Câblé et testé
- **Remarque**
  - Veuillez commander séparément le câble secteur spécifique au pays!

LUF20160

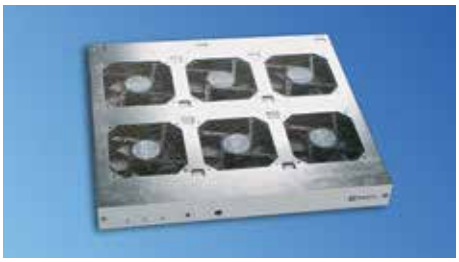

LUF20161

LUF20179

Désignation	Modèle	P(w)	V̇(m³/h)	ΔP(Pa)	p(dB(A))	Référence	UE
CoolBlastT 230V triple	Non régulé	45	495	74	45,2	**03.027.301.1**	1 unité
CoolBlastT 230V sextuple	Non régulé	90	990	74	48,8	**03.027.302.1**	1 unité
CoolBlastT 230V double	Thermostat	30	330	74	43,4	**03.027.310.1**	1 unité
CoolBlastT 230V triple	Thermostat	45	495	74	45,2	**03.027.311.1**	1 unité
CoolBlastT 230V sextuple	Thermostat	90	990	74	48,8	**03.027.312.1**	1 unité
CoolBlastT 230V triple	Régulé SP	25	506	68	49,6	**03.027.321.1**	1 unité
CoolBlastT 230V sextuple	Régulé SP	48	1106	68	53,3	**03.027.322.1**	1 unité
CoolBlastT 230V triple	Régulé HP	32	711	173	55,8	**03.027.324.1**	1 unité
CoolBlastT 230V sextuple	Régulé HP	62	1422	173	59,1	**03.027.325.1**	1 unité

Portes
Pour armoire 19“ Dacobas®

- Porte à levier basculant ergonomique et fermant à clé

Disponible dans les modèles suivants:
- Porte tôle fermée
- Porte tôle perforée
- Porte tôle avec vitrage (ESG)

- Pour montage d'usine ou ultérieur, en rééquipement

- **Matériau / Surface**
  - Porte: tôle d'acier à revêtement poudre structuré RAL 7035 gris clair
  - Charnières: plastique RAL 7021 gris noir
  - Porte vitrée: verre de sécurité trempé épaisseur: 6 mm

- **Éléments livrés**
  - 1 porte (tôle, perforée ou vitrée)
  - 2 charnières
  - Quincaillerie de montage

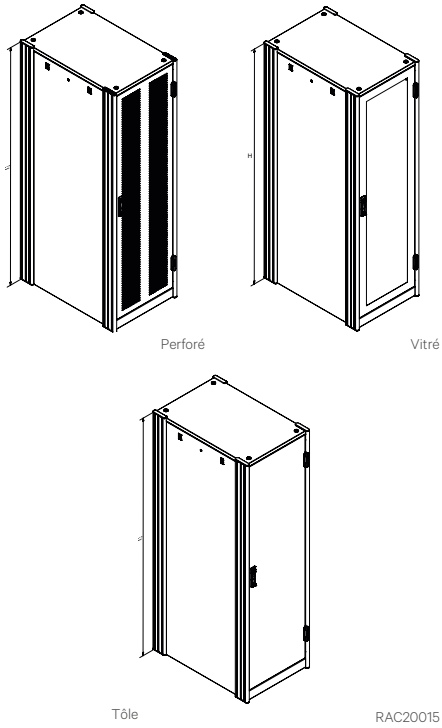

L	U	Tôle	Perforée	Vitre	UE
600	24	**01.331.200.1**	**01.331.210.1**	**01.331.220.1**	1 unité
600	27	**01.331.201.1**	**01.331.211.1**	**01.331.221.1**	1 unité
600	30	**01.331.202.1**	**01.331.212.1**	**01.331.222.1**	1 unité
600	33	**01.331.203.1**	**01.331.213.1**	**01.331.223.1**	1 unité
600	36	**01.331.204.1**	**01.331.214.1**	**01.331.224.1**	1 unité
600	39	**01.331.205.1**	**01.331.215.1**	**01.331.225.1**	1 unité
600	44	**01.331.206.1**	**01.331.216.1**	**01.331.226.1**	1 unité
800	24	**01.331.190.1**	**01.331.230.1**	**01.331.240.1**	1 unité
800	27	**01.331.191.1**	**01.331.231.1**	**01.331.241.1**	1 unité
800	30	**01.331.192.1**	**01.331.232.1**	**01.331.242.1**	1 unité
800	33	**01.331.193.1**	**01.331.233.1**	**01.331.243.1**	1 unité
800	36	**01.331.194.1**	**01.331.234.1**	**01.331.244.1**	1 unité
800	39	**01.331.195.1**	**01.331.235.1**	**01.331.245.1**	1 unité
800	44	**01.331.196.1**	**01.331.236.1**	**01.331.246.1**	1 unité

Plaque de fond avec entrée de câbles
Fermée, réservations préperforées pour l'entrée des câbles

- Pour montage en armoire 19” Dacobas
- Livré comme plaque pleine, en tôle
- Pour l'entrée de câbles, les réservations préperforées peuvent s'enlever à la main

- **Surface / coloris**
  - Plaque de fond: tôle d'acier revêtue peinture poudre, structuré RAL 9011 noir graphite

- **Éléments livrés**
  - 1 plaque de fond avant
  - 1 plaque de fond arrière
  - Quincaillerie de montage

- **État à la livraison**
  - Par lot

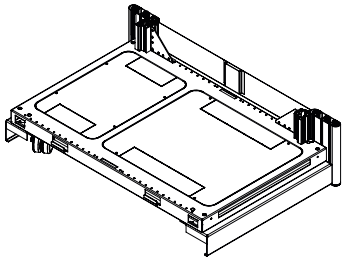

L	Référence	UE
600	**01.331.125.9**	1 unité
800	**01.331.124.9**	1 unité

Dimensions en mm: L = largeur; H = hauteur; P = profondeur; h = hauteur de montage; p = profondeur utile; L = Longueur; U = nombre d'unités de hauteur normalisée, 1 U= 44,45 mm; 19“ = 482,6 mm; UE = unité d'emballage

Conversion: 1 pouce = 25,4 mm

Remplacer "x" par le dernier chiffre de votre coloris

Plaque de fond avec cassette filtre à tiroir
Extraction du filtre et rails de tiroir

- Pour intégration en armoire 19"
- Filtre l'air aspiré
- Se retire très aisément, même si le niveau U le plus inférieur est occupé
- Se monte en face avant de l'armoire

- **Surface / coloris**
  - Cadre du filtre à air: tôle d'acier à revêtement poudre structuré RAL 9011 noir graphite

- **Éléments livrés**
  - 1 plaque de fond pour filtre à air
  - 1 mat filtrant Viledon P15 / 150
  - 1 paire de rails de tiroir
  - Quincaillerie de montage
  - 1 plaque de fond arrière

- **Éléments livrés**
  - Par lot

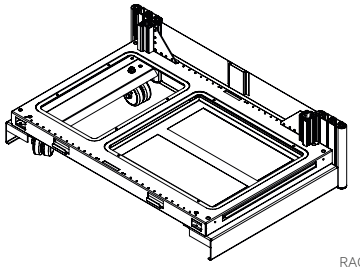

RAC20017

Désignation	L	Référence	UE
Cassette filtre à tiroir	600	**01.331.120.9**	1 ens.
Cassette filtre à tiroir	800	**01.331.121.9**	1 ens.
Mat filtrant de rechange	600	**01.350.140.9**	1 unité

Accessoire de mise à la terre
Pour armoire 19" Dacobas

- **Matériau**
  - Cuivre électrolytique

- **Éléments livrés barre de mise à la terre**
  - 1 barre de terre
  - 3 écrous à ressort M5
  - 3 vis à tête bombée M5
  - 3 étriers de maintien de la barre de terre
  - 2 bandes de terre pour faces avant
  - 1 borne de contact
  - 1 connexion de mise à la terre

- **Éléments livrés kit de mise à la terre**
  - 2 boulons de terre M8x25
  - Câble de mise à la terre du capot et des éléments latéraux

- **Éléments livrés pieds de réglage transport**
  - 4 pieds réglables M12x70

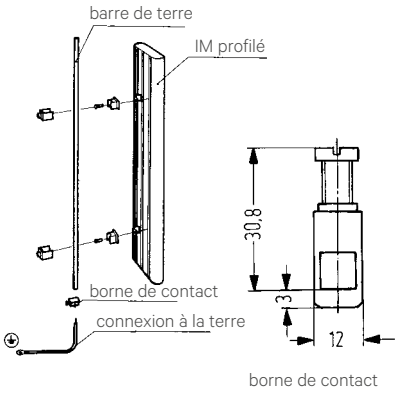

DAC00453

Désignation	U	Long.	Référence	UE
Barre de terre	24	1064	**01.322.090.9**	1 lot
Barre de terre	27	1197	**01.322.091.9**	1 lot
Barre de terre	30	1331	**01.322.092.9**	1 lot
Barre de terre	33	1465	**01.322.093.9**	1 lot
Barre de terre	36	1597	**01.322.094.9**	1 lot
Barre de terre	39	1731	**01.322.095.9**	1 lot
Borne de contact			**04.000.125.7**	20 unité
Kit de mise à la terre			**01.331.134.7**	1 lot

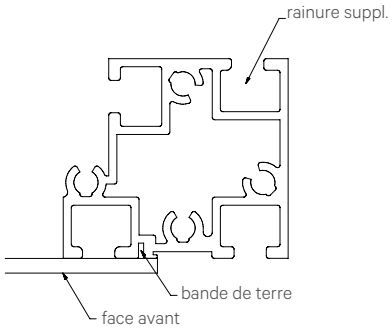

Caisson 19” sur roulettes

- Pour intégration 19”
- Panneaux arrière et latéraux amovibles
- Panneau arrière avec ouïes de ventilation
- Exécution antistatique pour évacuer la charge èlectrostatique

- **Matériau / Surface**
  - Châssis et éléments d’habillage: tôle d’acier
  - Revêtement de roulettes: noir

- **Combinaison de couleurs**

  Référence se terminant par .1:
  - Plan de travail, panneau arrière et éléments d’habillage: RAL 7035 gris clair
  - Plaque supérieure et de fond: RAL 9011 noir graphite
  - Profilés: RAL 5008, gris-bleu

- **Charge admissible**
  - 1600 N statique

- **Essais**
  - CEI 61 340-5-1

- **Éléments livrés**
  - 1 caisson sur roulettes

- **État à la livraison**
  - Monté

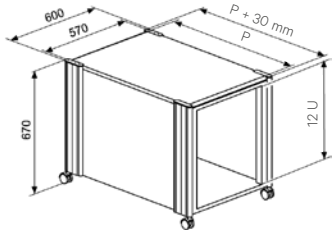

DAC00419

P	p	Antistatique	Référence	UE
670	566,5		**01.306.009.1**	1 unité
870	766,5		**01.306.010.1**	1 unité
870	766,5	•	**01.366.010.1**	1 unité

Chariot 19” de laboratoire

- Pour intégration 19”
- Panneaux arrière et latéraux amovibles
- Panneau arrière avec ouïes de ventilation
- Exécution antistatique pour évacuer les charges électrostatiques

- **Matériau / Surface**
  - Châssis et éléments d’habillage: tôle d’acier
  - Revêtement de roulettes: noir
  - Poignée tubulaire: aluminium filé, lisse

- **Combinaison de couleurs**

  Référence se terminant par .1:
  - Plan de travail, panneau arrière et éléments d’habillage: RAL 7035 gris clair
  - Plaque supérieure et de fond: RAL 9011, noir graphite
  - Profilés: RAL 5008, gris-bleu

- **Essais**
  - CEI 61 340-5-1

- **Éléments livrés**
  - 1 chariot de laboratoire

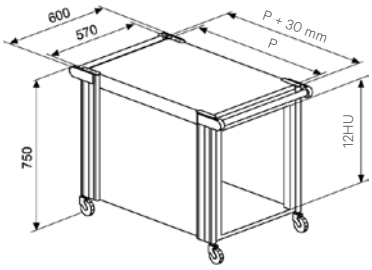

DAC00418

P	p	Antistatique	Référence	UE
670	566,5		**01.306.013.1**	1 unité
870	766,5		**01.306.014.1**	1 unité
870	766,5	•	**01.366.014.1**	1 unité

Dimensions en mm:
L = largeur
H = hauteur
P = profondeur
h = hauteur de montage
p = profondeur utile
L = Longueur
U = nombre d’unités de hauteur normalisée, 1 U= 44,45 mm
19” = 482,6 mm,
UE = unité d’emballage

Conversion: 1 pouce = 25,4 mm

Remplacer "x" par le dernier chiffre de votre coloris

Portes
12 U

- Fermant à clé pour intégration 19”

- **Surface**

  Plexiglas:
  - Cadre noir anodisé
  - Plexiglas Umbra 802

  Porte en tôle:
  - Tôle d’acier, revêtement peinture poudre RAL7035

- **Éléments livrés**
  - 1 porte
  - 2 profilés de charnière
  - Quincaillerie de montage

DAC00483

Modèle	Référence	UE
Porte plexiglas	**01.322.050.9**	1 unité
Porte tôle, fermée	**01.322.130.1**	1 unité

Rails de tiroir 19“ pour Knürr Dacobas®

- Pour installation en armoires 19” avec profilés verticaux devant et derrière
- Comme appuis stables pour tiroirs 19“

- **Charge admissible**
  - 70 kg nu, en répartition homogène

- **Matériau**
  - Profilé aluminium filé

- **Surface**
  - nue

- **Éléments livrés**
  - 2 rails de tiroir
  - Quincaillerie de montage

- **État à la livraison**
  - Par lot

RAC20018

Modèle	Profondeur de tiroir	Référence	UE
Pour armoire 19“ P670 type B	515 / 518 mm	**01.350.910.9**	1 lot
Pour armoire 19“ P670 type C	565 / 566,5 mm	**01.350.909.9**	1 lot
Pour armoire 19“ P870 type B	715 / 718 mm	**01.350.912.9**	1 lot
Pour armoire 19“ P870 type C	765 / 766,5 mm	**01.350.911.9**	1 lot
Pour armoire 19“ P870 type C	740 mm	**01.350.915.9**	1 lot

Tablettes intermédiaires 19”, fixes

- Adaptation idéale aux applications spéciales (espace haut nécessaire à l’arrière pour entrée de câbles, grande surface de pose) par positionnement des tableaux d’extension au pas de 50 mm
- Perçages intégrés pour les fixations, devant et derrière, pour poignée ou passage de câbles articulé
- Avec perforation pour arrivée d’air optimale

- **Charge admissible**
  - 500 N statique
- **Matériau / Surface**
  - Tôle d’acier 1,0 mm, galvanisation électrolytique, revêtement poudre structuré
- **Coloris**
  - RAL 7035 gris clair
- **Éléments livrés**
  - 1 panneau de tablette intermédiaire
  - 1 panneau d’extension (profondeur 600 mm et plus)
  - 2 rails support avec cornière de montage
  - Quincaillerie de montage
- **État à la livraison**
  - Par lot

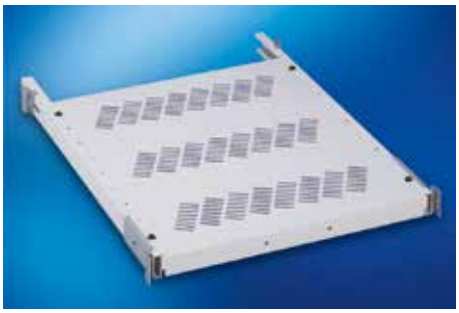

MEC00451

L	H	P	p	Référence	UE
430		300	365 - 385	**01.102.690.1.001**	1 lot
430		300	435 - 485	**01.102.691.1.001**	1 lot
430		500	560 - 585	**01.102.692.1.001**	1 lot
430		600	635 - 685	**01.102.693.1.001**	1 lot
430		600	740 - 760	**01.102.694.1.001**	1 lot

Tablettes intermédiaires 19”, fixes (charge lourde)

- Pour installation en armoires 19” avec profilés verticaux devant et derrière
- Avec perforation pour ventilation optimale des appareils

- **Dimensions**
  - Largeur utile: 408 mm env.
  - Hauteur: 1U
  - Profondeur utile: 500 mm env.
- **Matériau**
  - Tôle d’acier 1 mm, structure revêtement poudre
- **Coloris**
  - RAL7035 gris clair
- **Profondeur d’insertion**
  - 515 – 766,5 mm
- **Éléments livrés**
  - 1 tablette intermédiaire
  - 1 paire de cornières d’adaptation
  - Quincaillerie de montage
- **État à la livraison**
  - Prémonté

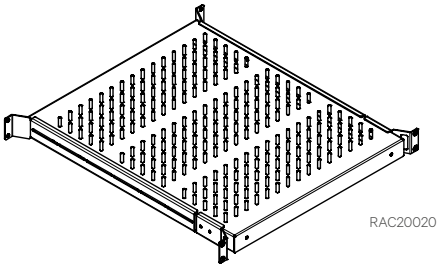

RAC20020

Description	Charge admissible	p	Référence	UE
Tablette intermédiaire 19“ fixe	100 kg	515 – 766,5	**01.350.930.1**	1 lot

Dimensions en mm:
L = largeur
H = hauteur
P = profondeur
h = hauteur de montage
p = profondeur utile
L = Longueur
U = nombre d’unités de hauteur normalisée, 1 U= 44,45 mm
19“ = 482,6 mm,
UE = unité d’emballage

Conversion: 1 pouce = 25,4 mm

Remplacer “x” par le dernier chiffre de votre coloris

Tablettes intermédiaires 19” extraction totale

- Pour installation en armoires 19” avec profilés verticaux devant et derrière
- Entièrement extractible avec fonction au to-accrochage
- Utilisable également comme bac (tourné à 180°)
- Avec perforation pour ventilation optimale des appareils
- Rallonge amovible sans outillage

- **Dimensions**
  - Largeur utile: 383 mm env.
  - Hauteur: 2U
  - Profondeur utile: 500 mm env.
- **Matériau**
  - STablette intermédiaire, tôle d’acier 1,0 mm, structure revêtement poudre
- **Coloris**
  - RAL7035 gris clair
- **Profondeur d’insertion**
  - 515 – 766,5 mm
- **Éléments livrés**
  - 1 tablette intermédiaire
  - 1 paire de rails télescopiques
  - Avec cornière d’adaptation
  - Quincaillerie de montage
- **État à la livraison**
  - Prémonté

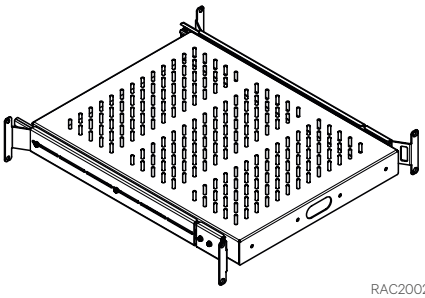

RAC20021

Description	Charge admissible	p	Référence	UE
Tablettes interm. 19” télesc.	40 kg	515 – 766,5	**01.350.931.1**	1 lot

Fond de tiroir 19“ 2 U
Fixe

- Pour montage en armoires à encastrement fixe 19“ en face avant
- Montage simple et rapide sur profilés 19“
- Ègalement pour châssis pivotant en armoire 19“ et coffret 19“

- **Surface / coloris**
  - Structure revêtement poudre
  - RAL 7035 gris clair
- **Matériau**
  - Tôle d’acier 1,5 mm
- **Charge admissible**
  - 200 N statique
- **Éléments livrés**
  - 1 tablette fixe
  - Quincaillerie de montage
- **État à la livraison**
  - Par lot

MIR00373

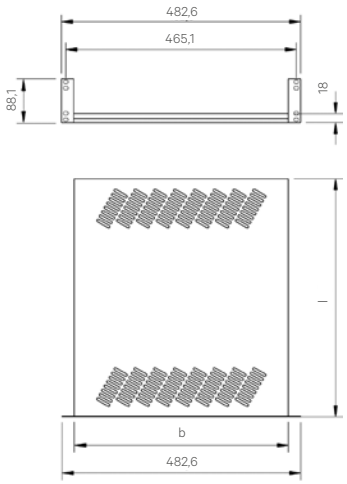

MIR00375

Larg.	H	b x l	N° de pièce	PU
482,6	88,1	442 x 280	**01.102.731.1.001**	1 unité
482,6	88,1	442 x 380	**01.102.731.1.002**	1 unité

Tiroir 19“ avec serrure

- Pour installation en armoires 19” avec profilés verticaux devant et derrière
- Entièrement extractible avec fonction autoaccrochage
- Ferme à clé
- Tiroir amovible sans outillage

- **Dimensions**
  - Largeur utile: 375 mm env.
  - Hauteur: 1U – 4 U
  - Profondeur utile: 500 mm env.
- **Matériau**
  - Tôle d’acier 1,0 mm (écran 1,5 mm), revêtement poudre structuré
- **Coloris**
  - RAL7035 gris clair
- **Profondeur d’insertion**
  - 515 – 766,5 mm
- **Éléments livrés**
  - 1 tiroir
  - 1 paire de rails télescopiques avec cornière d’adaptation
  - Quincaillerie de montage
- **État à la livraison**
  - Prémonté

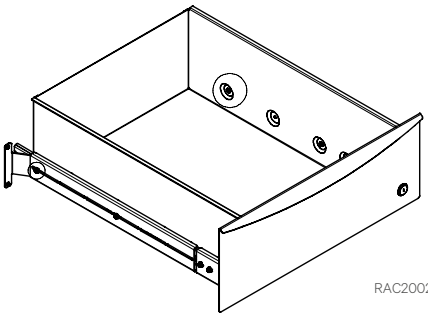

RAC20022

Modèle	Charge admissible	p	Référence	UE
Tiroir 19“ 1U	10 kg	515 – 766,5	**01.350.921.1**	1 unité
Tiroir 19“ 2U	25 kg	515 - 766,5	**01.350.922.1**	1 unité
Tiroir 19“ 3U	25 kg	515 - 766,5	**01.350.923.1**	1 unité
Tiroir 19“ 4U	25 kg	515 - 766,5	**01.350.924.1**	1 unité

Tiroir 19“ - fixation sur le devant

- Pour intégration sur les profilés 19“ en façade
- Pour conserver les documents d’entretien
- Montage simple et rapide

- **Matériau / Surface**
  - Tiroir tôle d’acier
  - Structure revêtement poudre
  - Rails télescopiques galvanisés Sendzimir
- **Coloris**

  Référence se terminant par .1:
  - RAL7035 gris clair
- **Charge admissible**
  - 15 kg statique
- **Éléments livrés**
  - 1 tiroir 19“ avec serrure, et clé
  - 1 paire de rails télescopiques
  - Quincaillerie de montage
- **État à la livraison**
  - Prémonté

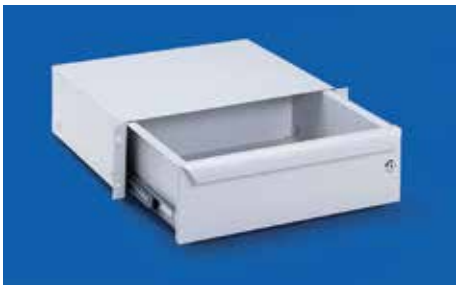

SCH00058

L	H	U	Référence	UE
482,6	43,6	1	**01.102.740.1-001**	1 unité
482,6	88,1	2	**01.102.740.1-002**	1 unité
482,6	132,5	3	**01.102.740.1-003**	1 unité

Dimensions en mm:
L = largeur
H = hauteur
P = profondeur
h = hauteur de montage
p = profondeur utile
L = Longueur
U = nombre d’unités de hauteur normalisée, 1 U= 44,45 mm
19“ = 482,6 mm,
UE = unité d’emballage

Conversion: 1 pouce = 25,4 mm

Remplacer “x” par le dernier chiffre de votre coloris

Plaque frontale 19“ de ventilation

- Pour ventilation supplémentaire des armoires 19“ et des caissons bas 19“ selon la norme CEI 297

- **Matériau**
  - Aluminium

- **Surface**

  Référence se terminant par .1:
  - revêtement poudre gris clair RAL 7035

  Référence se terminant par .6:
  - anodisé incolore E 6 / EV 1

- **Éléments livrés**
  - 1 plaque frontale de ventilation

- **État à la livraison**
  - Par pièce

- **Remarque**
  - Veuillez commander en même temps la quincaillerie de fixation adéquate pour la plaque frontale

H	Y	U	Modèle	Référence	UE
43,6	31,7	1	Peinture poudre, RAL 7035	**02.008.101.1**	1 unité
43,6	31,7	1	Anodisé	**02.008.101.6**	1 unité
132,5	57,1	3	Peinture poudre, RAL 7035	**02.008.103.1**	1 unité
132,5	57,1	3	Anodisé	**02.008.103.6**	1 unité

LUF00217

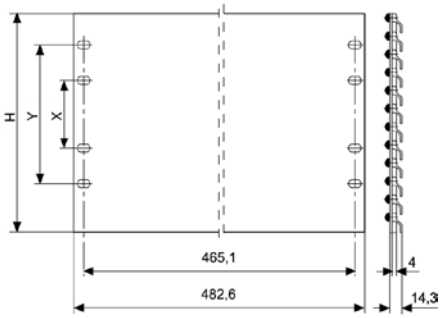

MEC20110

Plaque frontale 19“
Aluminium 3 mm

- **Matériau / Surface**

  Référence se terminant par .0:
  - AlMg3 - F23 nu avec film protecteur.

  Référence se terminant par .1:
  - AlMg3 - F23, peinture poudre RAL 7035, gris clair

  Référence se terminant par .6:
  - AlMg3 - F23 EB (anodisable), anodisé E6/EV1.

  Référence se terminant par .8:
  - AlMg3 - F23, peinture poudre RAL 7021, gris noir

- **Éléments livrés**
  - 1 plaque frontale 19”

- **État à la livraison**
  - Par pièce

- **Remarque**
  - Veuillez commander en même temps la quincaillerie de fixation adéquate pour la plaque frontale

H	X	Y	U	Modèle	Référence	UE
43,6		31,7	1	Nu	**02.008.021.0**	1 unité
88,1		76,2	2	Nu	**02.008.022.0**	1 unité
132,5		57,1	3	Nu	**02.008.023.0**	1 unité
177		101,6	4	Nu	**02.008.024.0**	1 unité
265,9	76,2	190,4	6	Nu	**02.008.026.0**	1 unité
43,6		31,7	1	Peinture poudre, RAL 7035	**02.008.021.1**	1 unité
88,1		76,2	2	Peinture poudre, RAL 7035	**02.008.022.1**	1 unité
132,5		57,1	3	Peinture poudre, RAL 7035	**02.008.023.1**	1 unité
177		101,6	4	Peinture poudre, RAL 7035	**02.008.024.1**	1 unité
265,9	76,2	190,4	6	Peinture poudre, RAL 7035	**02.008.026.1**	1 unité
43,6		31,7	1	Peinture poudre, RAL 7021	**02.008.021.8**	1 unité
88,1		76,2	2	Peinture poudre, RAL 7021	**02.008.022.8**	1 unité
132,5		57,1	3	Peinture poudre, RAL 7021	**02.008.023.8**	1 unité
43,6		31,7	1	Anodisé	**02.008.071.6**	1 unité
88,1		76,2	2	Anodisé	**02.008.072.6**	1 unité
132,5		57,1	3	Anodisé	**02.008.073.6**	1 unité
177		101,6	4	Anodisé	**02.008.074.6**	1 unité
265,9	76,2	190,4	6	Anodisé	**02.008.076.6**	1 unité

FR000005

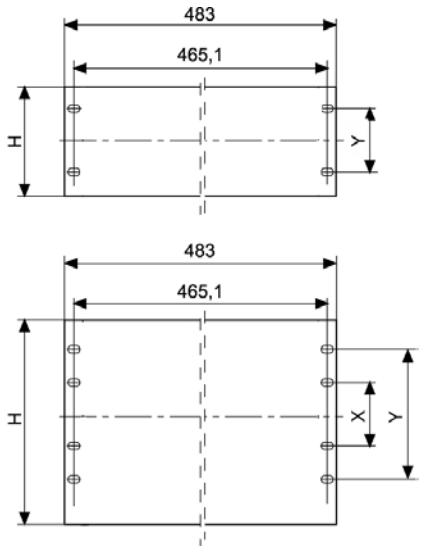

MEC20109

Grille 19“ de ventilation en face avant

- Pour ventilation supplémentaire des armoires 19“ et des caissons bas 19“ selon la norme CEI 297

- **Matériau/coloris**

  Référence se terminant par .1:
  - ABS (UL 94-V0), gris clair RAL 7035

  Référence se terminant par .9:
  - ABS (UL 94-V0), noir RAL 9011

- **Éléments livrés**
  - 1 grille de ventilation
  - 2 supports de connexion

- **État à la livraison**
  - Par lot

- **Remarque**
  - Veuillez commander en même temps la quincaillerie de fixation adéquate pour la plaque frontale

LUF88006

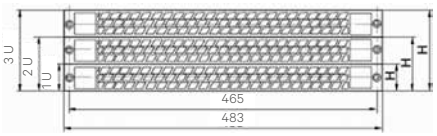

LUF00093

L	H	U	Référence	UE
483	43,6	1	**02.008.111.1**	1 unité
483	43,6	1	**02.008.111.9**	1 unité

Filtre de grille
Pour grille 19“ de ventilation en face avant

- A utiliser en association avec la grille 19“ de ventilation

- **Matériau/coloris**
  - Voile filtrant non tissé et tissu

- **Éléments livrés**
  - 1 filtre de grille
  - Quincaillerie de montage

- **État à la livraison**
  - Par lot

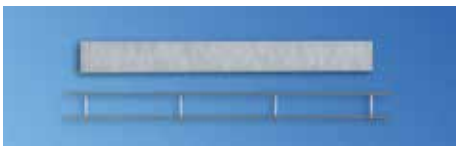

MEC20144

MEC20149

U	Référence	UE
1	**02.008.131.9**	1 unité

Porte-document

- Adhésif, en cas de forte sollicitation utiliser le perçage 6 mm
- Pour documents DIN A4

- **Matériau**
  - Antichoc

- **Coloris**
  - Gris

- **Éléments livrés**
  - 1 bac à documents

MEC20027

L	H	P	Référence	UE
264	236	30	**05.016.045.0**	1 unité

Dimensions en mm:
L = largeur
H = hauteur
P = profondeur
h = hauteur de montage
p = profondeur utile
L = Longueur
U = nombre d'unités de hauteur normalisée, 1 U= 44,45 mm
19“ = 482,6 mm,
UE = unité d'emballage

Conversion: 1 pouce = 25,4 mm

Remplacer "x" par le dernier chiffre de votre coloris

Plaque pleine 19“ passage de câbles
A visser

- Pour passer les câbles de façon ordonnée à l’intérieur de l’armoire
- Avec protection des arêtes

- **Matériau**
  - Tôle d’acier 1,0 mm

- **Surface**

  Référence se terminant par .1:
  - peinture poudre RAL 7035, gris clair structuré

  Référence se terminant par .8:
  - peinture poudre RAL 7021, gris noir structuré

- **Éléments livrés**
  - 6 plaques pleines 19“ de passage de câbles

- **État à la livraison**
  - Par lot

- **Remarque**
  - Veuillez commander en même temps la quincaillerie de fixation adéquate pour la plaque frontale

CUD00021

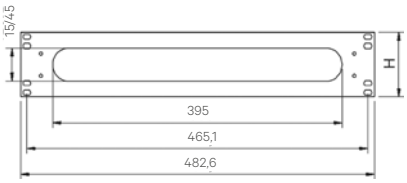

CUD00023

CUD00022

L	H	U	Référence	UE
483	44	1	**01.103.231.x**	6 unité
483	88	2	**01.103.232.x**	3 unité

Montants multifonction

- Pour guider les câbles à l’aide de colliers de câbles
- Pour rendre possible tout type de fixation
- Perforation pour le montage d’écrous cage
- Possibilité de choisir l’écartement en continu entre deux montants multifonction, par rainure en T

- **Positions de montage**
  - Sur les profilés 19“ en T, en profondeur

- **Matériau**
  - Tôle d’acier 1,5 mm

- **Surface**
  - Zinguée

- **Éléments livrés**
  - 1 montant multifonction

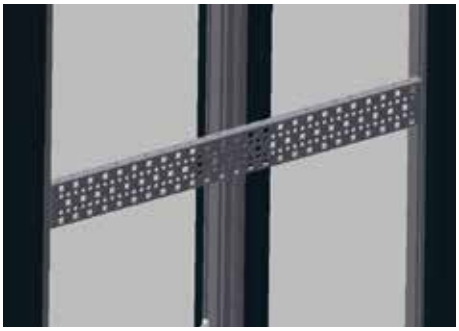

RAC20023

p	Référence	UE
715	**01.331.784.7**	1 unité
740	**01.331.785.7**	1 unité
765	**01.331.786.7**	1 unité

Anneau à câbles

- Pour ordonner le cheminement des câbles
- Version ouverte, pas d'enfilage
- Fixation sur rainures en T des profilés verticaux
- Position de montage au choix

- **Matériau / Surface**
  - PA 6, GF 10, gris, UL 94-V1

- **Éléments livrés**
  - 5 anneaux à câbles
  - Quincaillerie de montage

- **État à la livraison**
  - Par lot

L	H	P	Référence	UE
54		118	**01.312.207.9**	5 unité

ELM00025

Lot de passe-câbles
QuickStrip

- Pour ordonner le cheminement des câbles
- Dimensions:
  externes 61 mm x 42,5 mm
  internes 52 mm x 23 mm

- **Matériau / Surface**
  - PA 6, GF 30, gris

- **Éléments livrés**
  - 10 passe-câbles

- **État à la livraison**
  - Par lot

- **Remarque**
  - Veuillez commander en même temps la quincaillerie de fixation adéquate

Modèle	Référence	UE
QuickStrip	**00.218.506.0**	10 unité

MEC20185

Clip à câbles

- Pour ranger le cheminement des câbles
- Pour fixer les faisceaux de câbles et de lignes de grosse section
- Montage simple et rapide
- À clipser dans les rainures en T à toute position
- À fermeture détachable

- **Matériau**
  - PA 6.6, noir, UL 94-V0

- **Éléments livrés**
  - 20 pièces

- **État à la livraison**
  - Par lot

	Référence	UE
	01.240.548.9	20 unité

ELM00049

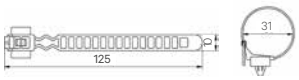

ELM00050

Chemin de câbles articulé

- Pour simplifier le montage en armoire / sur tablette intermédiaire; couplage et découplage rapide de la tablette intermédiaire ou de l'armoire par une bride à ressort
- Assure un guidage précis et sans pincement des câbles
- Encombrement minimum derrière la tablette intermédiaire enfoncée 40 mm

- **Matériau / Surface**
  - Tôle d'acier galvanisé 1,5 mm, zinguée

- **Éléments livrés**
  - 1 chemin de câbles articulé
  - Quincaillerie de montage

- **État à la livraison**
  - Par lot

Type	Référence	UE
À 2 éléments	**01.102.728.0.001**	1 unité

MEC20154

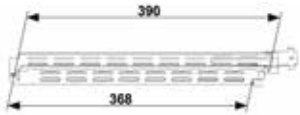

MEC88005

Plaquette guide-câbles 19“, 1 U

- Pour ranger le guidage de câbles.
- Pour sécuriser le cheminement de câbles cuivre et de fibres optiques

- **Matériau / Surface**

  Type 1:
  - Plaque frontale tôle d’acier 1,5 mm peinture poudre

  Type 2:
  - Plaque frontale tôle d’acier 1,0 mm peinture poudre

- **Coloris**

  Référence se terminant par .1:
  - RAL 7035 gris clair.

  Référence se terminant par .8:
  - RAL 7021 gris noir.

- **Dimensions externes**

  Passe-câbles:
  - Type 1: 55 x 22 mm, plastique
  - Type 2: 95 x 32 mm, acier

- **Éléments livrés**
  - 1 plaque frontale 19”
  - 5 passe-câbles

- **État à la livraison**
  - Prémonté

- **Remarque**
  - Veuillez commander en même temps la quincaillerie de fixation adéquate pour la plaque frontale

L	U	Profondeur de rangement	Modèle	Référence	UE
483	1	dès 80 mm	Type 1	**05.040.111.X**	1 unité
483	1	dès 123 mm	Type 2	**01.117.144.X**	1 unité

Type 1 MEC00110

Type 2 MEC20014

Type 1 MEC20103

Type 2 MEC20104

Bande auto-agrippante (au mètre)

- Pour fixer et mettre en faisceau sans effort les conducteurs Cu et fibres optiques
- Possibilité de couper la bande auto-agrippante à toute longueur désirée

- **Matériau/coloris**
  - Noir: collier de câble
  - Ignifugé, UL 94-V2
  - Bleu: collier de câble

- **Éléments livrés**
  - bande auto-agrippante 1 mètre ou 25 mètres

- **État à la livraison**
  - Au mètre

L	l	Modèle	Référence	UE
16	1000	Noir	**05.040.060.9**	1 mètre
16	1000	Bleu	**05.040.061.9**	1 mètre
16	25000	Noir	**05.040.065.9**	25 mètres
16	25000	Bleu	**05.040.066.9**	25 mètres

MEC20048

MEC20147

Goulotte de rangement

- Idéal pour ranger et cacher le cheminement de câbles de connexion

- **Matériau**
  - PVC rigide

- **Surface**
  - Gris pierre RAL 7030

- **Éléments livrés**
  - 1 goulotte de rangement avec capot
  - Quincaillerie de montage

L	Référence	UE
2000	**01.117.098.3**	1 unité

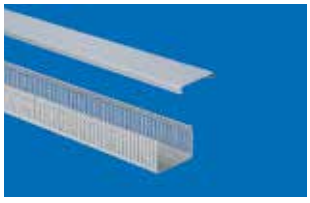

ELM00004

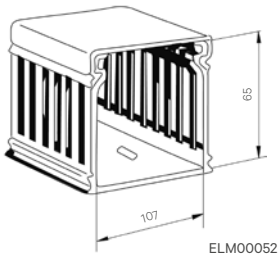

ELM00052

Dimensions en mm: L = largeur
H = hauteur
P = profondeur
h = hauteur de montage
p = profondeur utile
L = Longueur

U = nombre d’unités de hauteur normalisée, 1 U= 44,45 mm
19” = 482,6 mm,
UE = unité d’emballage

Conversion: 1 pouce = 25,4 mm
1 livre = 453,6 g

Remplacer "x" par le dernier chiffre de votre coloris

Bande Velcro® avec œillet plastique

- pour le montage de composants non-standard
- pour regrouper les câbles

- **Matériau**
  - polypropylène/polyamide

- **couleur**
  - noir
- **Éléments livrés**
  - 20 bandes Velcro
- **Type de livraison**
  - Kit emballé à plat

MEC20025

L	H	P	Lo	Référence	UE
16			300	**01.240.550.9**	20 unités

Kit de cheminement de câbles

- pour une gestion de câbles bien rangée et ordonnée

Dimensions :
- externes : 61 mm x 42,5 mm
- internes : 52 mm x 23 mm

- **Matériau**
  - PA 6 GF30 gris clair

- **Éléments livrés**
  - 10 guides-câbles
- **Type de livraison**
  - Kit emballé à plat
- **Nota**
  - Veuillez commander la quincaillerie de montage adaptée

MEC20158

Modèle	Référence	UE
A visser	**05.040.113.9**	10 unités
Modulaire	**05.040.112.9**	10 unités

Rail profilé en C

- Pour retenir les câbles à l'aide de brides à câble ou de barrettes de retenue de câbles

L	l	Modèle	Référence	UE
19“	508	Pos. 2: Miracel/Smaract/Doubleprorack	**01.110.719.9**	1 unité

MIR00096

Bride à câble

- En décharge de traction et guidage individuel de câbles et de lignes
- Plage de bridage 8 à 64 mm

- **Matériau**
  - Acier/plastique

- **Éléments livrés**
  - 25 brides à câble
  - 25 contre-brides
- **État à la livraison**
  - Par lot

Plage de serrage	Référence	UE
8 à 12 mm	**05.040.150.9**	1 unité
12 à 16 mm	**05.040.151.9**	1 unité
16 à 22 mm	**05.040.152.9**	1 unité
22 à 28 mm	**05.040.154.9**	1 unité
34 à 40 mm	**05.040.155.9**	1 unité
46 à 52 mm	**05.040.157.9**	1 unité

MIR00096

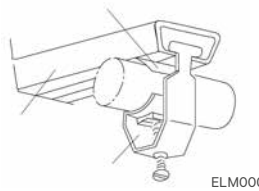

ELM00086

Plaque filetée M5

- A employer en association avec Les rails profilés en C

- **Matériau / Surface**
  - Acier plat galvanisé 4,0 mm

- **Éléments livrés**
  - 20 plaques filetées
- **État à la livraison**
  - Par lot

	Référence	UE
	05.040.077.9	1 lot

MEC20051

Barrette de retenue de câble

- A clipser sur les rails profilés en C

- **Matériau**
  - Polyamide, noir

- **Éléments livrés**
  - 1 jeu de 10 barrettes de retenue de câble
- **État à la livraison**
  - Par lot

	Référence	UE
	01.130.869.9	10 unités

MEC00114

Dimensions en mm:
L = largeur
H = hauteur
P = profondeur
h = hauteur de montage
p = profondeur utile
L = Longueur
U = nombre d'unités de hauteur normalisée, 1 U= 44,45 mm
19“ = 482,6 mm,
UE = unité d'emballage
kg = poids

Conversion:
1 pouce = 25,4 mm
1 livre = 453,6 g

Remplacer "x" par le dernier chiffre de votre coloris

Kit de fixation de faces avant rainure en T largeur M5

- Pour fixation des faces avant 19” et des éléments encastrés 19”

- **Éléments livrés**

  Type 1:
  - 50 écrous à ressort M5 large
  - 50 vis à tête bombée forme Z M5 x 10

  Type 2:
  - 50 écrous à ressort M5 large
  - 50 vis à tête fraisée M5 x 12
  - 50 rondelles

- **État à la livraison**
  - Par lot

L	H	P	Modèle	Référence	UE
			Type 1: Vis forme Z	**05.041.335.9**	1 lot
			Type 2: Vis + rondelle	**05.041.340.9**	1 lot

MEC20129

MEC20130

Écrou à ressort

- À clipser dans les rainures en T à toute position

Type 1:
- M5 large
- Taille écrou rainure T: 10x13 mm

Type 2:
- M5 étroit
- Taille écrou rainure T: 8x13 mm

Type 3:
- M6
- Taille écrou rainure T: 10x13 mm

- **Éléments livrés**
  - 50 écrous à ressort

- **État à la livraison**
  - Par lot

L	H	P	Modèle	Référence	UE
			Typ 1: M5 large	**01.350.431.9**	1 lot
			Typ 2: M5 étroit	**05.041.503.9**	1 lot
			Typ 3: M6	**01.350.405.9**	1 lot

MEC00060

Vis à tête cylindrique bombée

- CEI DIN 967

- **Éléments livrés**
  - 50 vis à tête cylindrique bombée forme Z

- **État à la livraison**
  - Par lot

L	H	P	Modèle	Référence	UE
			M5 x 10	**05.041.330.9**	1 lot
			M5 x 16	**05.041.331.9**	1 lot
			M6 x 10	**05.041.332.9**	1 lot
			M6 x 16	**05.041.333.9**	1 lot

MEC20140

Vis à tête fraisée + rosette

- EI NF EN ISO 7047

- **Éléments livrés**
  - 50 vis à tête fraisée
  - 50 rondelles

- **État à la livraison**
  - Par lot

L	H	P	Modèle	Référence	UE
			M5 x 12	**05.041.203.9**	1 lot
			M5 x 16	**05.041.290.9**	1 lot

MEC20141

Vis à tête cylindrique bombée
et fente cruciforme

- CEI NF EN ISO 7045

- **Éléments livrés**
  - 1 jeu de 50 unités

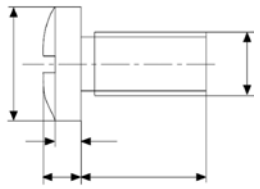

MEC00014

L	H	P	lo	Modèle	Référence	UE
			8	M 4 sans rondelle	**05.041.607.8**	1 lot
			8	M 5 sans rondelle	**05.041.611.8**	1 lot
			12	M 4 sans rondelle	**05.041.609.8**	1 lot
			12	M 5 avec rondelle	**05.041.613.8**	1 lot
			16	M 5 avec rondelle	**05.041.614.8**	1 lot
			16	M 6 avec rondelle	**05.041.616.8**	1 lot

Vis à tête cylindrique
M6 x 10 autobloquante

- S'emploie avec écrou à ressort pour fixer le rail à glissière

- **Éléments livrés**
  - 1 lot de 100 pièces

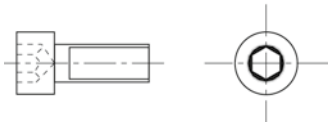

MIR00121

	Référence	UE
	01.350.402.9	100 unités

Vis cruciforme
avec rondelle

	Modèle	Référence	UE
	Filetage M6 x 12	**01.350.401.9**	100 unités

Écrou prisonnier

- À clipser dans les profilés à grille perforée

Type 1:
- Tôle 1,5 mm
  pour Miracel/Smaract/ConAct/SoHo

Type 2:
- Tôle 2.5 mm
  pour Miracel Server/Smaract Server/ grille perforée DoubleProRack

- **Éléments livrés**
  - 50 écrous prisonniers

- **État à la livraison**
  - Par lot

MEC20139

Modèle	Référence	UE
M5: Type 1: Plaque, 1.5 mm	**05.041.513.7**	1 ens.
M5: Type 2: Plaque, 2,5 mm	**05.041.518.7**	1 ens.
M6: Type 1: Plaque, 1,5 mm	**05.041.514.7**	1 ens.
M6: Type 2: Plaque, 2,5 mm	**05.041.519.7**	1 ens.

Dimensions en mm:
L = largeur
H = hauteur
P = profondeur
h = hauteur de montage
p = profondeur utile
L = Longueur
U = nombre d'unités de hauteur normalisée, 1 U= 44,45 mm
19" = 482,6 mm,
UE = unité d'emballage
kg = poids

Conversion:
1 pouce = 25,4 mm
1 livre = 453,6 g

Remplacer "x" par le dernier chiffre de votre coloris

Coffret répartiteur

HEI00379

HEI20282

- Pour accueillir les composants sur rail oméga des matériels d'installation tels que fusibles, bornes, relais etc.
- Une fois intégré, le plan de montage est extractible vers l'avant, verrouillable et facilite ainsi grandement le câblage de chacun des composants. Pas sur le modèle « montage fixe ». Sur demande: livrable tout équipé et câblé. Autres variantes et exécutions sur demande.
- Espace de montage recevant jusqu'à 22 appareils installés, de chacun 18 mm de largeur.
- Montage des rails oméga TS35 sur plusieurs niveaux simplement par enfichage. Pas sur le modèle « montage fixe ».
- Montage par clipsage des composants sur rail oméga.
- Accès libre à la barrette de terre et de neutre, par devant.
- Préparé pour différentes possibilités de positionnement de rails N et PE. Pas sur le modèle « montage fixe ».
- Eentrée des câbles à l'arrière, par le joint balai (en option par passe-fils).
- Décharge de traction en interne, et donc accessible par devant.
- Bandes d'inscription en face avant, au-dessus et en dessous de l'espace de montage.
- Utilisation possible en distribution électrique en 230 V CA, mais également en très basse tension (par ex. 48 V CC).
- Tiroir 19“, 3 U, profondeur 150 mm.

- **Matériau / Surface**
  - Éléments d'habillage peinture poudre RAL 7035, gris clair structuré
  - Corps en tôle d'acier zingué
- **Éléments livrés**
  - 1 coffret répartiteur
  - Comportant rail N et PE, entrée de câbles, décharge de traction, capot de caches des emplacements de réserve et jeu de mise à la terre
- **État à la livraison**
  - Entièrement monté

L	H	P	U	19”	Modèle	Référence	UE
482,6	134	150	3	•	Extractible	**03.013.385.1**	1 unité

Barre d'entrée de câbles

HEI00234

- En alternative à l'entrée câbles par joint à brosse lors du montage du coffret répartiteur en supports ouvert

- **Matériau / Surface**
  - Tôle d'acier galvanisé
- **Éléments livrés**
  - 1 plaque passe-câbles
  - 11 passe-fils
  - Quincaillerie de montage

L	H	P	Référence	UE
			03.013.386.1	1 unité

Kit de cheminement de câbles

- Pour le cheminement des câbles sur les rainures en T des profilés Knürr par exemple

- **Coloris**
  - gris

- **Éléments livrés**
  - 1 câble spiralé
  - Quincaillerie de montage

- **Type de livraison**
  - Kit emballé à plat

P	L	Modèle	Référence	UE
40	500	gris	**01.350.543.9**	1 unité
20	500	gris	**01.350.542.9**	1 unité
40	500	noir	**01.350.545.9**	1 unité

MOB00241

Port réseau RJ 45

- Pour montage en caisson technique
- Avec support de maintien

- **Couleur**
  - Prise : RAL 9010 blanc pur

- **Éléments livrés**
  - 1 sur prise (2x RJ45 YAD-CAT6 8/8)
  - 1 support de montage
  - Quincaillerie de montage

Référence	UE
01.350.553.9	1 unité

ERG20061

Dimensions en mm:
L = largeur
H = hauteur
P = profondeur
h = hauteur de montage
p = profondeur utile
L = Longueur
U = nombre d'unités de hauteur normalisée, 1 U= 44,45 mm
19" = 482,6 mm,
UE = unité d'emballage
kg = poids

Conversion:
1 pouce = 25,4 mm
1 livre = 453,6 g

Remplacer "x" par le dernier chiffre de votre coloris

Boîte de jonction modulaire

- Pour installation électrique 230 V sur site
- Avec borne série, 8 x 42
- Entrée Pg 11/16
- IP 54

- **Matériau**
  - Polystyrène ignifugé, haute résistance aux chocs
- **Éléments livrés**
  - 1 boîte de jonction modulaire
  - 4 presse-étoupes, Pg11

Référence	UE
01.117.521.9	1 unité

ELM00128

Boîte de jonction de câbles

- Pour installation électrique 230 V sur site
- Comme point d’échange en poste fixe
- Montage simple et rapide
- Complet, avec quincaillerie de montage

- **Éléments livrés**
  - 1 boîte de jonction de câbles
  - 1 support de montage
  - Quincaillerie de montage

Référence	UE
00.078.720.9	1 unité

ELM00033

Barre de connexion équipotentielle

- Pour mise à la terre centralisée de tous les conducteurs de protection
- Avec capot étanche
- Options de connexion :
- 1 conducteur rond de Ø 8 à 10 mm
- 1 conducteur en nappe jusqu’à 30 mm de large ou conducteur rond Ø 8 à 10 mm
- 7 conducteurs mono ou multiconducteurs jusqu’à 16 mm² ou conducteur fil fin jusqu’à 10 mm²

- **Matériau**
  - base et capot, plastique à haute résistance aux chocs
  - Barrette de contacts laiton plaqué nickel
- **Éléments livrés**
  - 1 barre de connexion équipotentielle

Référence	UE
01.117.524.3	1 unité

ELM00114

knürr
World of control rooms

knürr
World of control rooms

knuerr-consoles.com | **Knürr GmbH**, Mariakirchener Straße 38, 94424 Arnstorf, Germany ID-Nr. DE 363797731

© 2024 Knürr GmbH. Tous droits réservés. Knürr®, le logo Knürr et Knürr sont des marques déposées ou commerciales de Knürr GmbH. Tous les noms et logos mentionnés sont des noms de produits, des marques ou des marques déposées de leurs propriétaires respectifs. Même si toutes les précautions ont été prises pour garantir l'exactitude et l'exhaustivité des informations figurant dans le présent document, Knürr GmbH ne saurait être tenu responsable et décline toute responsabilité concernant les préjudices résultant de l'utilisation de ces informations ou concernant toute erreur ou omission. Spécifications susceptibles d'être modifiées sans préavis.

09.991.116.0.000001 • MKA4LOFRcons Rev.9-01/2024