19” - TECHNIK

151 bis 181

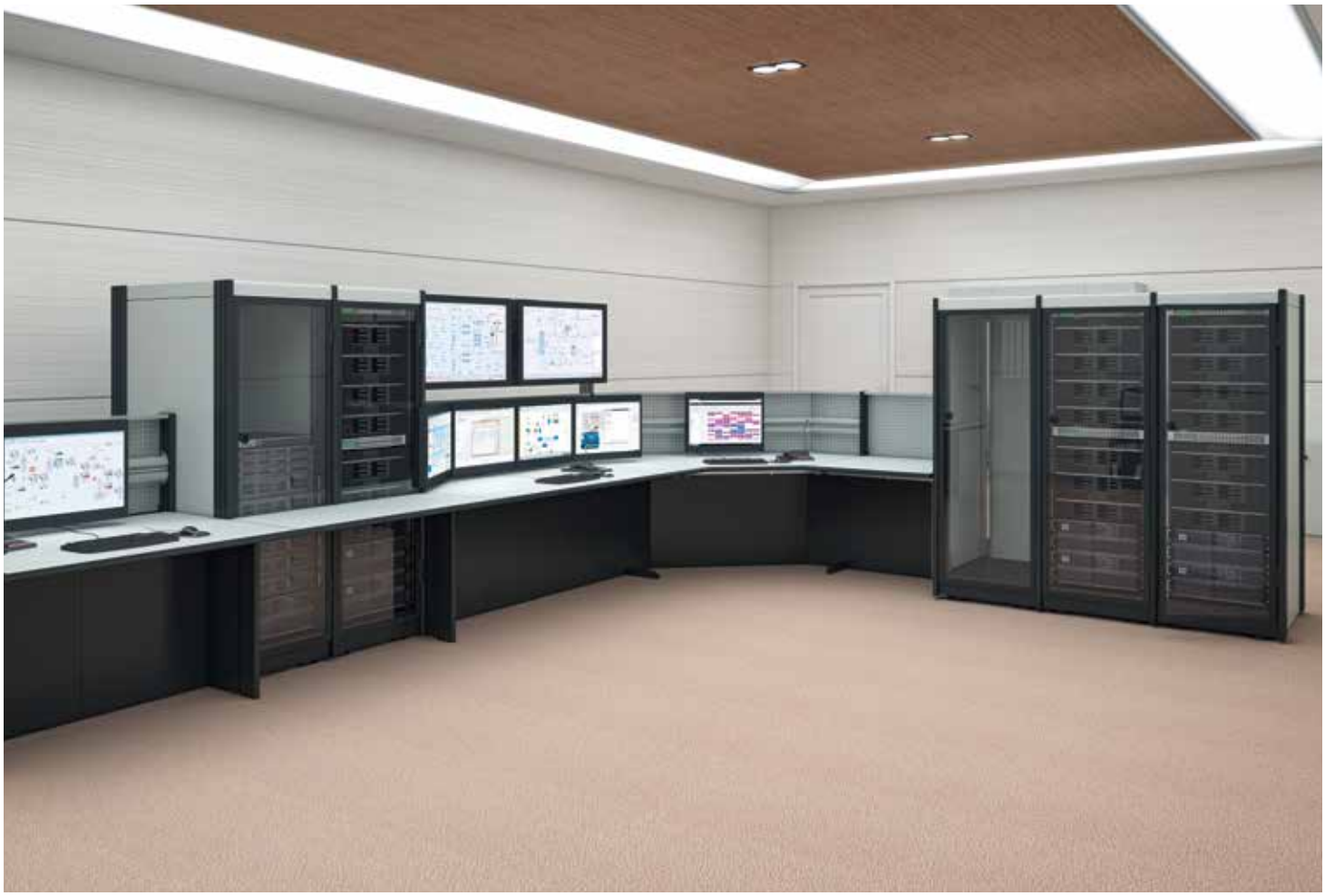

Knürr Dacobas®-19”-Schränke
Starke Argumente

1. Ergonomischer Schwenkhebel mit sicherer Verriegelung
2. Deckel geschlossen oder mit Öffnung für Kabeleinführungen oder Lüfter
3. Komfortable Verriegelung der Seitenteile (Optional abschließbar)
4. Maximale Flexibilität durch verstellbare 19“ Profile (340 mm - 790 mm in 25 mm Schritten)
5. Übersichtliche Montage der Einbauten durch leicht erkennbare HE-Unterteilung
6. Clevere Abdeckplatten mit vorperforierten Ausbrüchen für bedarfsgerechte Kabeleinführung
7. Schnell wechselbare Einschubfilterkassette für saubere Zuluft
8. Stabile Doppellenkrollen für 300 kg Zuladung (mobil)
9. Höhenverstellbare Schwerlaststandfüße für bis zu 1.000 kg Zuladung (statisch)

- **Weitere starke Argumente**
  - Zur direkten Einbindung in eine Dacobas Tischreihe
  - Stahllochraster oder Aluminium T-Nut 19“-Profile
  - Durchgehende Erdung gemäß VDE 0100
  - Knürr T-Nut System für flexible Montagemöglichkeiten
  - Türvarianten:
    Einscheibensicherheitsglas
    Perforiert
    Geschlossen
  - Umfangreiches Zubehör

1

2

3

4

5

6

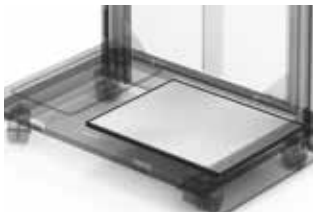
7

8

9

Knürr Dacobas®-19”-Schränke für Einbauten nach DIN EN 60297-3
Technische Daten

- **Material / Oberfläche**
  - Schrankprofile: Aluminium-Strangpressprofil pulverbeschichtet, Struktur
  - 19”-Profile: Aluminium-Strangpressprofil (T-Nut) oder 1,5 mm Stahlblech (Lochraster)
  - Deckblech, Verkleidungsteile und Rücktür: Stahlblech pulverbeschichtet, Struktur
  - Deck- und Bodenrahmen: Stahlblech pulverbeschichtet, Struktur RAL 7021 Schwarzgrau
  - Tellerfüße: Kunststoff
- **Außenabmessungen**

  Schrank B600:
  - Breite 570 (600) mm
  - Tiefe 870 (900) mm
  - Höhe 1298 mm - 2187 mm

  Schrank B800:
  - Breite 770 (800) mm
  - Tiefe 870 (900) mm
  - Höhe 1298 mm - 2187 mm
- **Farbe**

  Bestellendziffer .1:
  - Deckblech, Verkleidungsteile und Rücktür: RAL 7035, Lichtgrau
  - Schrankprofile: RAL 5008 Graublau

  Bestellendziffer .9:
  - Deckblech, Verkleidungsteile und Rücktür: RAL 7035, Lichtgrau
  - Schrankprofile: RAL 7021 Schwarzgrau
- **Prüfungen**
  - Erdung VDE 0100
  - Ausbaufähigkeit nach Schutzart IP 40
- **Aufstellart**
  - Stationär mit Stellfüßen
  - Fahrbar auf Doppelrollen
- **Hinweis**
  - Wahlweise können 2 Schränke über 2 daco-Holme angereiht oder über 1 daco-Holm direkt verkettet werden Bei der direkten Verkettung entfallen die innenliegenden Seitenteile
- **Lieferzustand**
  - Komplett montiert

Knürr Dacobas®-19”-Schrank – B 600
19“ Montagemöglichkeiten

- Für Einbauten nach DIN EN 60297-3
- Mit tiefenvariablem 19”-Einbau frontseitig und rückseitig (in 25 mm Schritten verstellbar)
- Wahlweise mit Tellerfüßen oder Doppellenkrollen ausgestattet
- Abschließbare Türen mit Perforation, Glasfüllung oder als geschlossene Blechtür
- 19“-Profile: Standardmäßig Aluminium T-Nut, optional Stahl-Lochraster
- 4 x 19”-Profile mit HE-Maßband zur Justierung der Einbauten
- Seitenwände und Deckel abnehmbar
- Anschlagseite von Front- und Rücktür nachträglich änderbar
- Maximale Zuladung 1000 kg statisch, 300 kg mobil

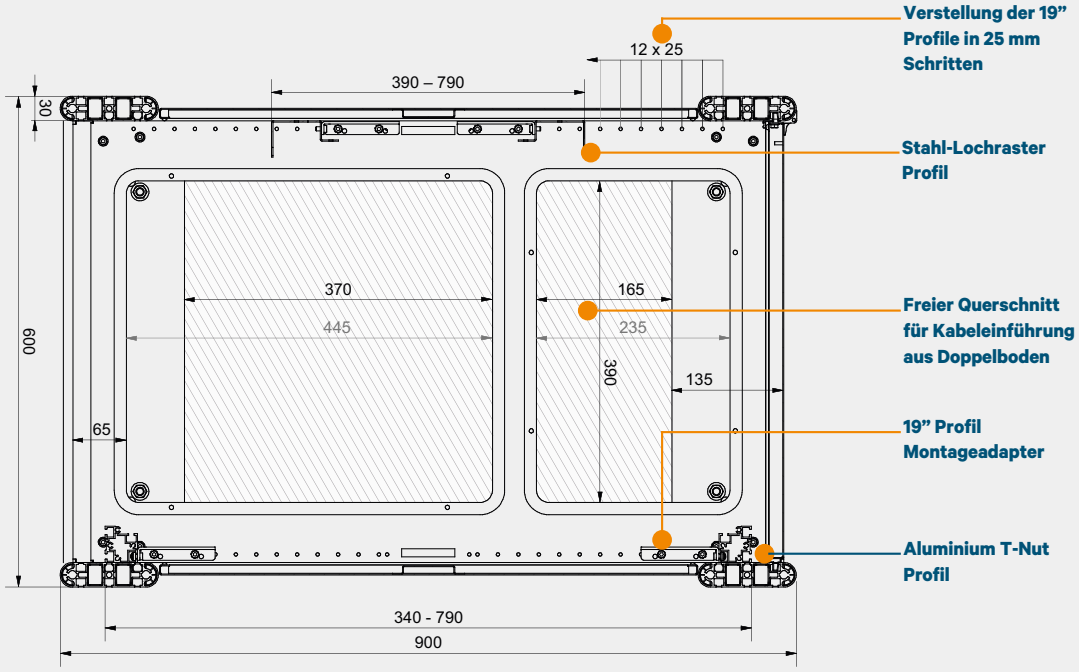

Knürr Dacobas®-19”-Schrank Typ B, Breite 600 mm
ohne Fronttür, T 870 mm

- Mit festem 19“-Einbau frontseitig und rückseitig für Einbauten nach DIN EN 60297-3
- Einbau von Einbschubschienen und 19“-Zwischenböden möglich
- Flexible Montage der Einbauten mit T-Nut

- **Belastbarkeit (statisch)**
  - 1000 kg bei stationärer Ausführung
  - 300 kg bei mobiler Ausführung

- **Farbe**

  Bestellendziffer .1:
  - Deckblech, Verkleidungsteile und Rücktür: RAL 7035, Lichtgrau
  - Schrankprofile: RAL 5008 Graublau

  Bestellendziffer .9:
  - Deckblech, Verkleidungsteile und Rücktür: RAL 7035 Lichtgrau
  - Schrankprofile: RAL 7021 Schwarzgrau

- **Lieferumfang**
  - 1 Grundgestell mit 4 Dacobas Profilen
  - 4 19“ T-Nut Profile mit HE Markierung
  - 2 Seitenteile (abnehmbar)
  - 1 Deckel geschlossen
  - 1 Rücktür, einflügelig, Stahlblech, mit Griff und Schließzylinder
  - 4 Stellfüße (bei stationärer Ausführung)
  - 4 Doppellenkrollen, 2x Lenkrollen und 2x Bockrollen (bei mobiler Ausführung)
  - 1 Erdungsset, komplett (VDE 0100)

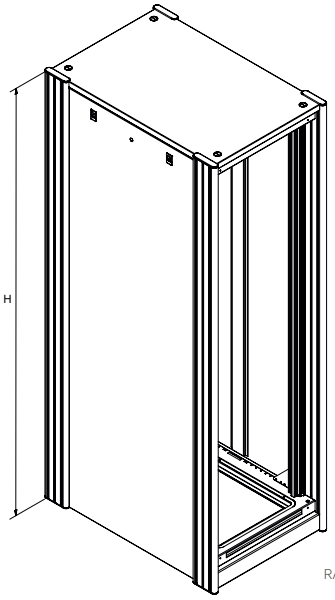

RAC20004

B	H	T	HE	L	t	kg	Ausführung	Bestell-Nr.	VE
600	1298	870	24	1070	715	69	Stationär	**01.331.000.x**	1 Stk.
600	1431	870	27	1203,3	715	72	Stationär	**01.331.001.x**	1 Stk.
600	1565	870	30	1336,7	715	76	Stationär	**01.331.002.x**	1 Stk.
600	1698	870	33	1470	715	82	Stationär	**01.331.003.x**	1 Stk.
600	1831	870	36	1603,4	715	84	Stationär	**01.331.004.x**	1 Stk.
600	1965	870	39	1736,7	715	88	Stationär	**01.331.005.x**	1 Stk.
600	2187	870	44	1959	715	95	Stationär	**01.331.006.x**	1 Stk.
600	1298	870	24	1070	715	69	Fahrbar	**01.331.010.x**	1 Stk.
600	1431	870	27	1203,3	715	72	Fahrbar	**01.331.011.x**	1 Stk.
600	1565	870	30	1336,7	715	76	Fahrbar	**01.331.012.x**	1 Stk.
600	1698	870	33	1470	715	82	Fahrbar	**01.331.013.x**	1 Stk.
600	1831	870	36	1603,4	715	84	Fahrbar	**01.331.014.x**	1 Stk.
600	1965	870	39	1736,7	715	88	Fahrbar	**01.331.015.x**	1 Stk.
600	2187	870	44	1959	715	95	Fahrbar	**01.331.016.x**	1 Stk.

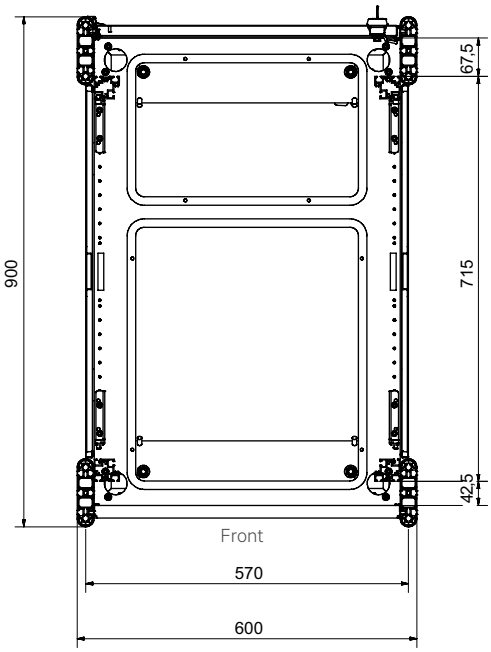

RAC20006

Knürr Dacobas®-19”-Schrank Typ B, Breite 600 mm mit Fronttür

- Mit festem 19“-Einbau frontseitig und rückseitig für Einbauten nach DIN EN 60297-3
- Einbau von Einbschubschienen und 19“-Zwischenböden möglich
- Flexible Montage der Einbauten mit T-Nut
- Rangierraum frontseitig: 65 mm (bis Tür)

- **Belastbarkeit (statisch)**
  - 1000 kg bei stationärer Ausführung
  - 300 kg bei mobiler Ausführung

- **Farbe**

  Bestellendziffer .1:
  - Deckblech, Verkleidungsteile und Rücktür: RAL 7035, Lichtgrau
  - Schrankprofile: RAL 5008 Graublau

  Bestellendziffer .9:
  - Deckblech, Verkleidungsteile und Rücktür: RAL 7035 Lichtgrau
  - Schrankprofile: RAL 7021 Schwarzgrau

- **Lieferumfang**
  - 1 Grundgestell mit 4 Dacobas Profilen
  - 4 19“ T-Nut Profile mit HE Markierung
  - 2 Seitenteile (abnehmbar)
  - 1 Deckel geschlossen
  - 1 Glasfronttür, einflügelig, Stahlblech, mit Griff und Schließzylinder
  - 1 Rücktür, einflügelig, Stahlblech, mit Griff und Schließzylinder
  - 4 Stellfüße (bei stationärer Ausführung)
  - 4 Doppellenkrollen, 2x Lenkrollen und 2x Bockrollen (bei mobiler Ausführung)
  - 1 Erdungsset, komplett (VDE 0100)

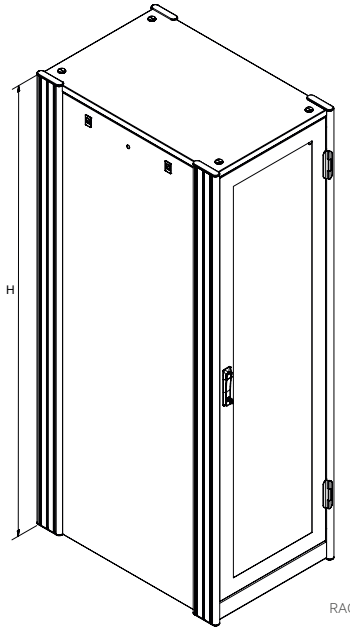

RAC20005

B	H	T	HE	L	t	kg	Ausführung	Bestell-Nr.	VE
600	1298	870	24	1070	715	75,5	Stationär	**01.331.040.x**	1 Stk.
600	1431	870	27	1203,3	715	79,5	Stationär	**01.331.041.x**	1 Stk.
600	1565	870	30	1336,7	715	84	Stationär	**01.331.042.x**	1 Stk.
600	1698	870	33	1470	715	90,5	Stationär	**01.331.043.x**	1 Stk.
600	1831	870	36	1603,4	715	93,5	Stationär	**01.331.044.x**	1 Stk.
600	1965	870	39	1736,7	715	98	Stationär	**01.331.045.x**	1 Stk.
600	2187	870	44	1959	715	106	Stationär	**01.331.046.x**	1 Stk.
600	1298	870	24	1070	715	75,5	Fahrbar	**01.331.050.x**	1 Stk.
600	1431	870	27	1203,3	715	79,5	Fahrbar	**01.331.051.x**	1 Stk.
600	1565	870	30	1336,7	715	84	Fahrbar	**01.331.052.x**	1 Stk.
600	1698	870	33	1470	715	90,5	Fahrbar	**01.331.053.x**	1 Stk.
600	1831	870	36	1603,4	715	93,5	Fahrbar	**01.331.054.x**	1 Stk.
600	1965	870	39	1736,7	715	98	Fahrbar	**01.331.055.x**	1 Stk.
600	2187	870	44	1959	715	106	Fahrbar	**01.331.056.x**	1 Stk.

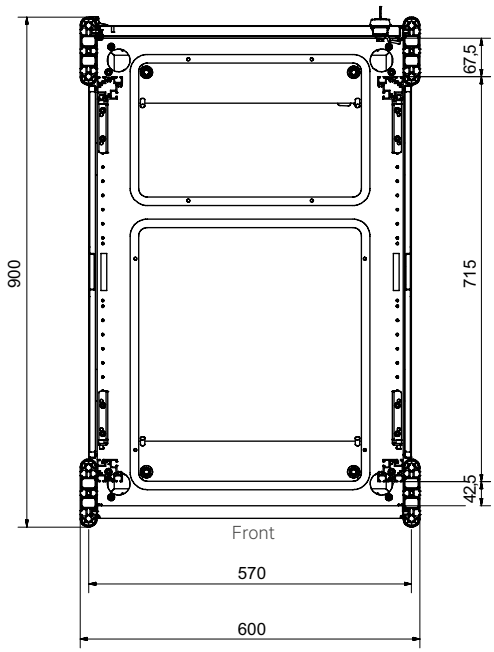

RAC20006

Bemaßung in mm:
B = Breite
H = Höhe
T = Tiefe
h = Einbauhöhe
t = Nutztiefe
L = Länge
HE = Anzahl genormte Höheneinheiten,1 HE = 44,45 mm
19“ = 482,6 mm,
VE = Verpackungseinheit

Umrechnung: 1 inch = 25,4 mm

Ersetzen Sie „x“ durch die Endziffer Ihrer Farbwahl

Knürr Dacobas®-19”-Schrank Typ C, Breite 600 mm
ohne Fronttür, T 870 mm

- Mit festem 19“-Einbau frontseitig und rückseitig für Einbauten nach DIN EN 60297-3
- Einbau von Einbschubschienen und 19“-Zwischenböden möglich
- Flexible Montage der Einbauten mit T-Nut

- **Belastbarkeit (statisch)**
  - 1000 kg bei stationärer Ausführung
  - 300 kg bei mobiler Ausführung

- **Farbe**

  Bestellendziffer .1:
  - Deckblech, Verkleidungsteile und Rücktür: RAL 7035 Lichtgrau
  - Schrankprofile: RAL 5008 Graublau

  Bestellendziffer .9:
  - Deckblech, Verkleidungsteile und Rücktür: RAL 7035 Lichtgrau
  - Schrankprofile: RAL 7021 Schwarzgrau

- **Lieferumfang**
  - 1 Grundgestell mit 4 Dacobas Profilen
  - 4 19“ T-Nut Profile mit HE Markierung
  - 2 Seitenteile (abnehmbar)
  - 1 Deckel geschlossen
  - 1 Rücktür, einflügelig, Stahlblech, mit Griff und Schließzylinder
  - 4 Stellfüße (bei stationärer Ausführung)
  - 4 Doppellenkrollen, 2x Lenkrollen und
  - 2x Bockrollen (bei mobiler Ausführung)

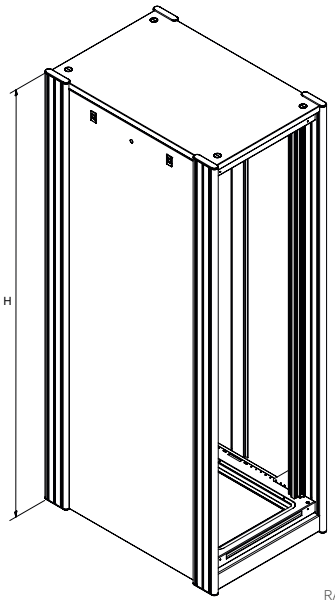

RAC20004

B	H	T	HE	L	t	kg	Ausführung	Bestell-Nr.	VE
600	1298	870	24	1070	740	69	Stationär	**01.331.020.x**	1 Stk.
600	1431	870	27	1203,3	740	72	Stationär	**01.331.021.x**	1 Stk.
600	1565	870	30	1336,7	740	76	Stationär	**01.331.022.x**	1 Stk.
600	1698	870	33	1470	740	82	Stationär	**01.331.023.x**	1 Stk.
600	1831	870	36	1603,4	740	84	Stationär	**01.331.024.x**	1 Stk.
600	1965	870	39	1736,7	740	88	Stationär	**01.331.025.x**	1 Stk.
600	2187	870	44	1959	740	95	Stationär	**01.331.026.x**	1 Stk.
600	1298	870	24	1070	740	69	Fahrbar	**01.331.030.x**	1 Stk.
600	1431	870	27	1203,3	740	72	Fahrbar	**01.331.031.x**	1 Stk.
600	1565	870	30	1336,7	740	76	Fahrbar	**01.331.032.x**	1 Stk.
600	1698	870	33	1470	740	82	Fahrbar	**01.331.033.x**	1 Stk.
600	1831	870	36	1603,4	740	84	Fahrbar	**01.331.034.x**	1 Stk.
600	1965	870	39	1736,7	740	88	Fahrbar	**01.331.035.x**	1 Stk.
600	2187	870	44	1959	740	95	Fahrbar	**01.331.036.x**	1 Stk.

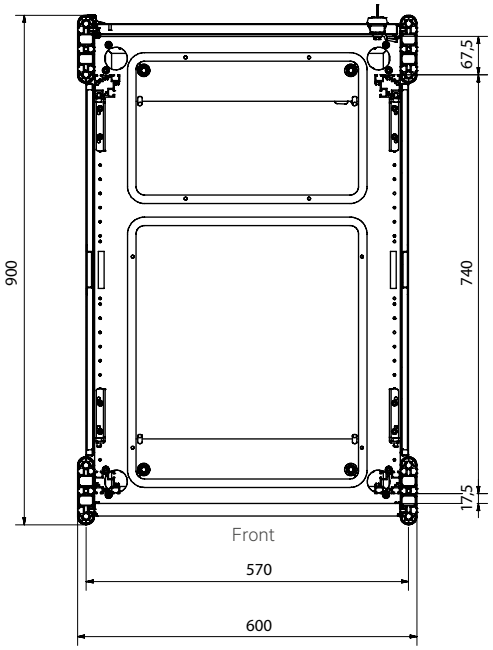

RAC20007

Bemaßung in mm:
B = Breite
H = Höhe
T = Tiefe
h = Einbauhöhe
t = Nutztiefe
L = Länge

HE = Anzahl genormte Höheneinheiten,1 HE = 44,45 mm
19” = 482,6 mm,
VE = Verpackungseinheit

Umrechnung: 1 inch = 25,4 mm

Ersetzen Sie „x“ durch die Endziffer Ihrer Farbwahl

Knürr Dacobas®-19”-Schrank – B 800
19“ Montagemöglichkeiten

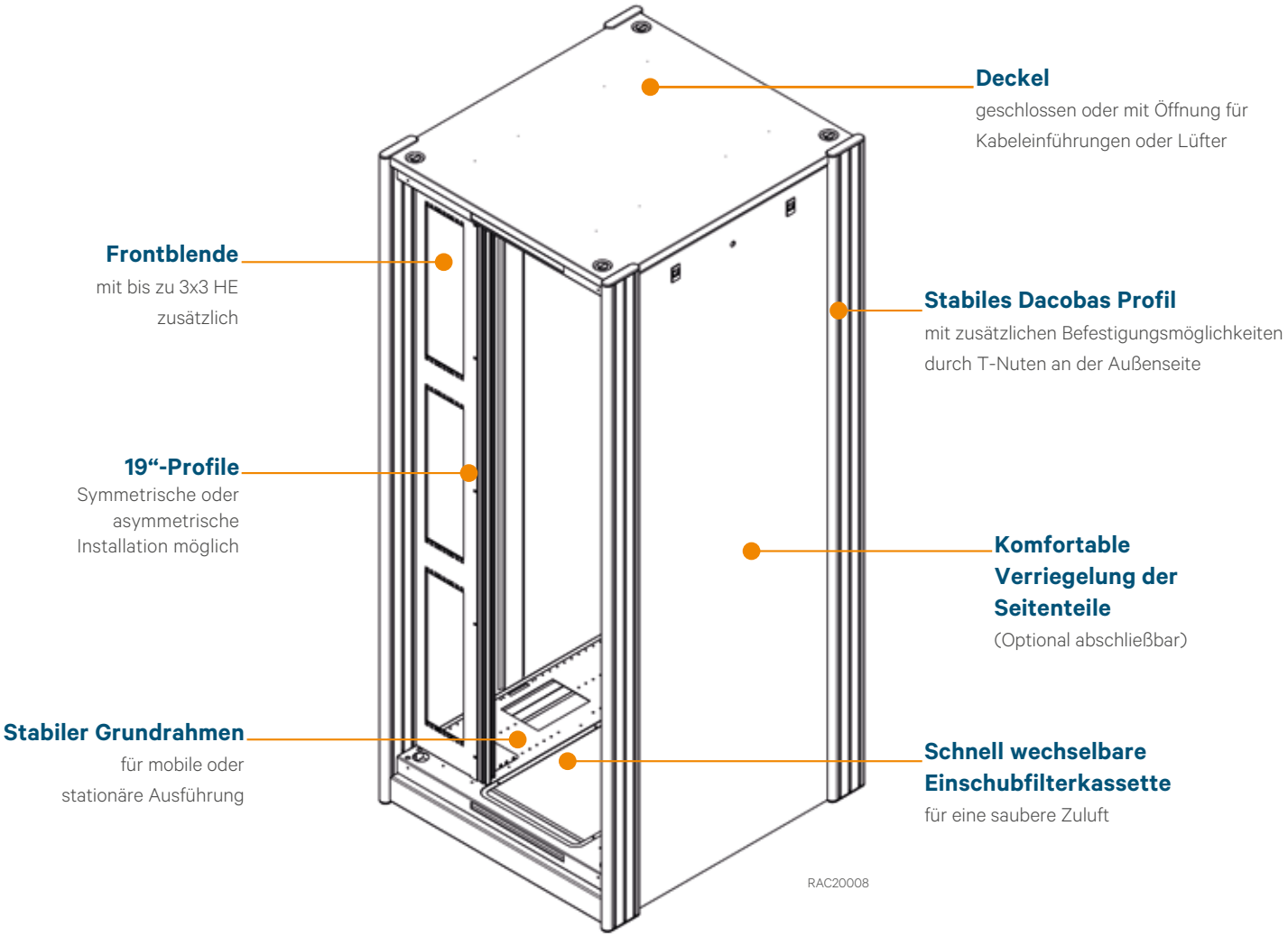

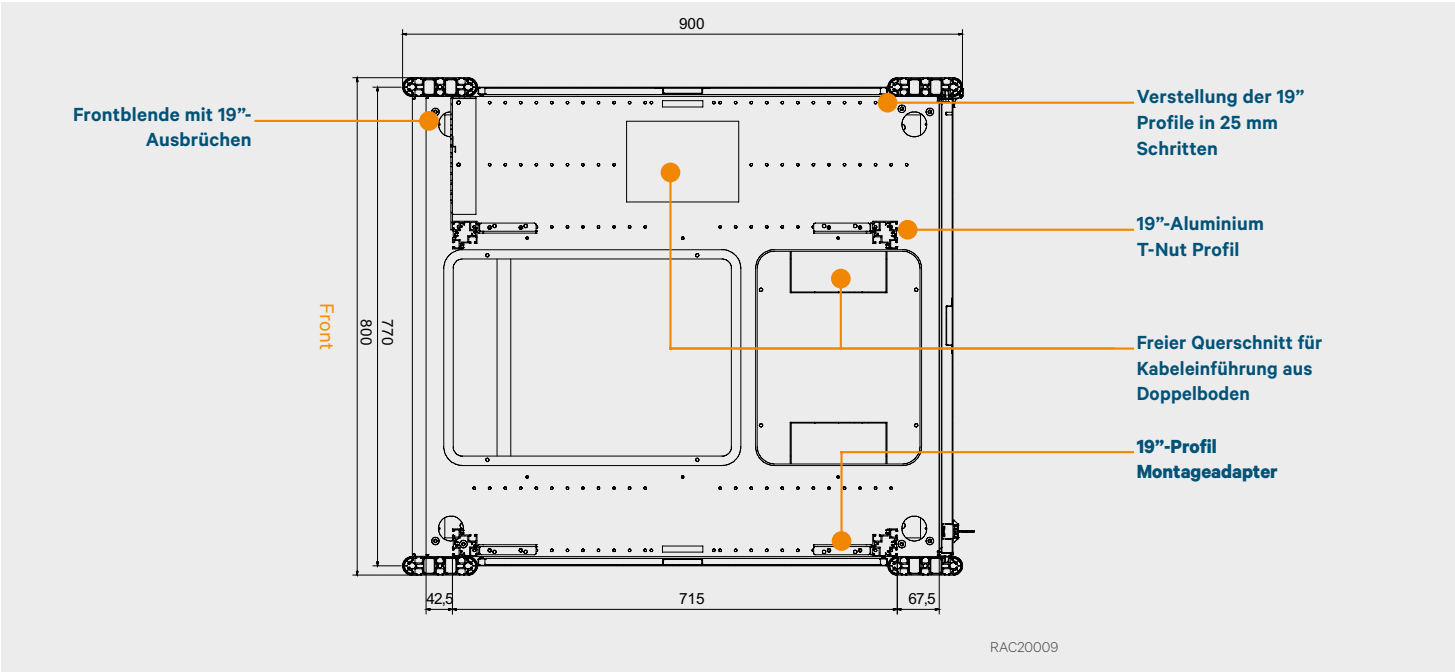

Knürr Dacobas®-19”-Schrank Typ B, Breite 800 mm
ohne Fronttür, T 870 mm

- Mit festem 19“-Einbau frontseitig und rückseitig für Einbauten nach DIN EN 60297-3
- Asymmetrische Installation der Profile im Schrank (19“ Zoll Bereich auf der rechten Seite), optional auch linksseitig oder mittig möglich
- Zusätzlicher Einbauraum von 3x 3HE in der vertikalen Frontblende
- Einbau von Einbschubschienen und 19“-Zwischenböden möglich
- Flexible Montage der Einbauten mit T-Nut

- **Belastbarkeit (statisch)**
  - 1000 kg bei stationärer Ausführung
  - 300 kg bei mobiler Ausführung

- **Farbe**

  Bestellendziffer .1:
  - Deckblech, Verkleidungsteile und Rücktür: RAL 7035, Lichtgrau
  - Schrankprofile: RAL 5008 Graublau

  Bestellendziffer .9:
  - Deckblech, Verkleidungsteile und Rücktür: RAL 7035, Lichtgrau
  - Schrankprofile: RAL 7021 Schwarzgrau

- **Lieferumfang**
  - 1 Grundgestell mit 4 Dacobas Profilen
  - 4 19“ T-Nut Profile mit HE Markierung
  - 1 Frontblende mit zusätzlichem Installationsplatz für 3x 3HE
  - 2 Seitenteile (abnehmbar)
  - 1 Deckel geschlossen
  - 1 Rücktür, einflügelig, Stahlblech, mit Griff und Schließzylinder
  - 4 Stellfüße (bei stationärer Ausführung)
  - 4 Doppellenkrollen, 2x Lenkrollen und 2x Bockrollen (bei mobiler Ausführung)
  - 1 Erdungsset, komplett (VDE 0100)

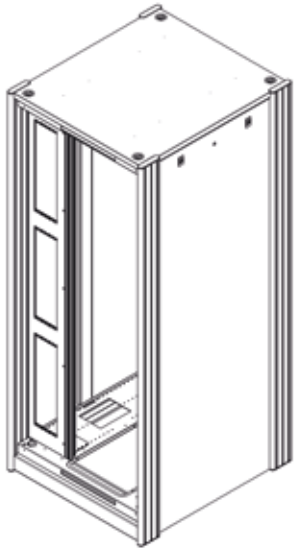

RAC20008

B	H	T	HE	L	t	kg	Ausführung	Bestell-Nr.	VE
800	1298	870	24	1070	715	88	Stationär	**01.331.060.x**	1 Stk.
800	1431	870	27	1203,3	715	92	Stationär	**01.331.061.x**	1 Stk.
800	1565	870	30	1336,7	715	96	Stationär	**01.331.062.x**	1 Stk.
800	1698	870	33	1470	715	100	Stationär	**01.331.063.x**	1 Stk.
800	1831	870	36	1603,4	715	105	Stationär	**01.331.064.x**	1 Stk.
800	1965	870	39	1736,7	715	111	Stationär	**01.331.065.x**	1 Stk.
800	2187	870	44	1959	715	119	Stationär	**01.331.066.x**	1 Stk.
800	1298	870	24	1070	715	88	Fahrbar	**01.331.070.x**	1 Stk.
800	1431	870	27	1203,3	715	92	Fahrbar	**01.331.071.x**	1 Stk.
800	1565	870	30	1336,7	715	96	Fahrbar	**01.331.072.x**	1 Stk.
800	1698	870	33	1470	715	100	Fahrbar	**01.331.073.x**	1 Stk.
800	1831	870	36	1603,4	715	105	Fahrbar	**01.331.074.x**	1 Stk.
800	1965	870	39	1736,7	715	111	Fahrbar	**01.331.075.x**	1 Stk.
800	2187	870	44	1959	715	119	Fahrbar	**01.331.076.x**	1 Stk.

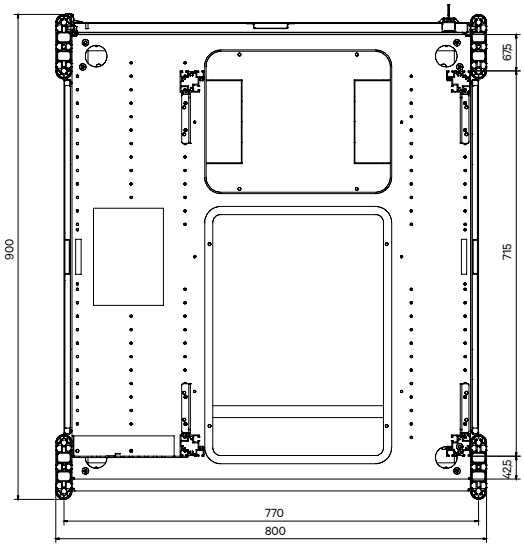

Front

RAC20009

Bemaßung in mm:
B = Breite
H = Höhe
T = Tiefe
h = Einbauhöhe
t = Nutztiefe
L = Länge
HE = Anzahl genormte Höheneinheiten,1 HE = 44,45 mm
19” = 482,6 mm,
VE = Verpackungseinheit

Umrechnung: 1 inch = 25,4 mm

Ersetzen Sie „x“ durch die Endziffer Ihrer Farbwahl

19“ Lochraster Profile
für front- und rückseitigen Einbau im Schrank

- Käfigmutter montierbar im HE-Raster (19“)

- **Material**
  - Stahlblech 1,5 mm, verzinkt

- **Lieferumfang**
  - 2 Vertikalprofile mit Lochraster

- **Hinweis**
  - Montagewinkel falls erforderlich separat bestellen

HE	Bestell-Nr.	VE
24	**01.331.260.9**	1 Stk.
27	**01.331.261.9**	1 Stk.
30	**01.331.262.9**	1 Stk.
33	**01.331.263.9**	1 Stk.
36	**01.331.264.9**	1 Stk.
39	**01.331.265.9**	1 Stk.
44	**01.331.266.9**	1 Stk.

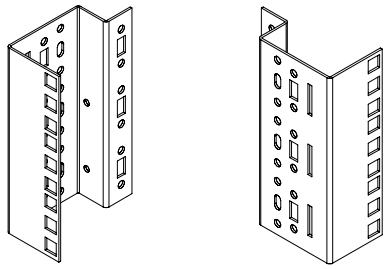

Lochraster

RAC20010

HE Maßband

- Zum Aufkleben auf 19“-Profile.
- Ermöglicht schnelle Positionierung der Einbauten auf der richtigen HE-Position
- Standardlänge 48 HE, bei Bedarf abzuschneiden

- **Lieferumfang**
  - 1 Maßband

HE	Bestell-Nr.	VE
48	**01.128.400.9**	1 Stk.

LUF20337

Zweite Befestigungsebene

- Zur Aufnahme von elektrischen Bauteilen, Frontplatten und Montageplatten

- **Material**
  - 19”-Befestigungsebene aus Aluminium-Strangpressprofil

- **Lieferumfang**
  - 2 19”-Befestigungsprofile mit T-Nut
  - Montagematerial

- **Lieferzustand**
  - Satzweise

HE	h	Bestell-Nr.	VE
24	1070,0	**01.331.250.9**	1 Satz
27	1203,3	**01.331.251.9**	1 Satz
30	1336,7	**01.331.252.9**	1 Satz
33	1470,0	**01.331.253.9**	1 Satz
36	1603,4	**01.331.254.9**	1 Satz
39	1736,7	**01.331.255.9**	1 Satz
44	1959,4	**01.331.256.9**	1 Satz

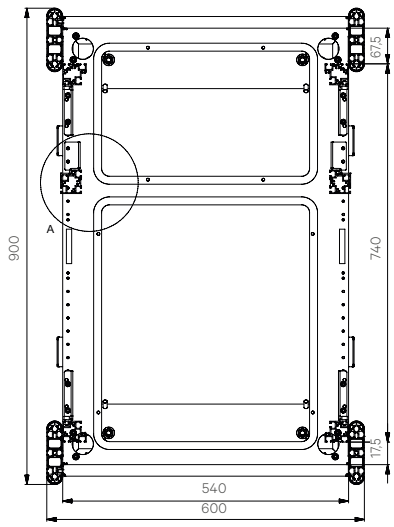

RAC20011

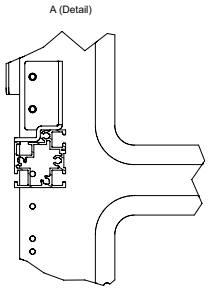

Seitenteil

T	HE	Bestell-Nr.	VE
870	24	**01.331.300.1**	1 Stk.
870	27	**01.331.301.1**	1 Stk.
870	30	**01.331.302.1**	1 Stk.
870	33	**01.331.303.1**	1 Stk.
870	36	**01.331.304.1**	1 Stk.
870	39	**01.331.305.1**	1 Stk.
870	44	**01.331.306.1**	1 Stk.

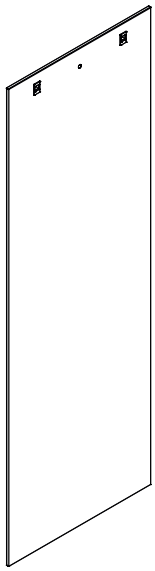

RAC20012

Deckblech
geschlossen, Kabeleinführung, Lüfterdom

- Deckblech passend für Knürr Dacobas® 19”-Schrank Tiefe 870 mm
- Zur Montage ab Werk oder zur Nachrüstung

- **Material/Oberfläche**
  - Stahlblech
  - pulverbeschichtet Struktur
- **Farbe**
  - Deckblech RAL 7035 Lichtgrau
- **Lieferumfang**
  - 1 Deckblech
  - Befestigungsmaterial

  Gültig nur für Ausführung Kabeleinführung:
  - Kabeleinführung

  Gültig nur für Ausführung Lüfterdom:
  - Lüfterdom
- **Lieferzustand**
  - Vormontiert

B	Ausführung	Bestell-Nr.	VE
600	Deckel geschlossen	**01.331.110.1**	1 Stk.
600	Deckel Kabeleinführung	**01.331.111.1**	1 Stk.
600	Deckel Lüfterdom	**01.331.112.1**	1 Stk.
800	Deckel geschlossen	**01.331.116.1**	1 Stk.
800	Deckel Kabeleinführung	**01.331.117.1**	1 Stk.
800	Deckel Lüfterdom	**01.331.118.1**	1 Stk.

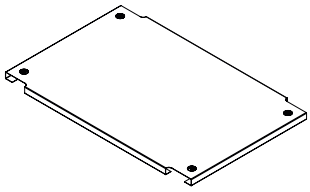

Geschlossen

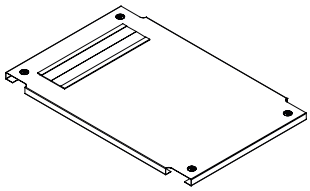

Mit Kabeleinführung

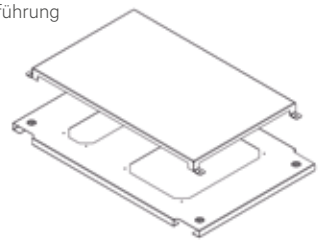

Mit Lüfterdom

RAC20013

Bemaßung in mm:
B = Breite
H = Höhe
T = Tiefe
h = Einbauhöhe
t = Nutztiefe
L = Länge
HE = Anzahl genormte Höhen-einheiten,1 HE = 44,45 mm
19” = 482,6 mm,
VE = Verpackungseinheit

Umrechnung: 1 inch = 25,4 mm

Ersetzen Sie „x“ durch die Endziffer Ihrer Farbwahl

Abdeckblende Rahmen vorne

- Zum Schließen der frontseitigen Filterkassetten-Öffnung bei Schränken ohne Fronttüre

B	Bestell-Nr.	VE
600	**01.331.122.9**	1 Stk.
800	**01.331.123.9**	1 Stk.

RAC20014

Lüftereinheit Knürr CoolBlast® für Dacheinbau
ungeregelt, thermostatgesteuert, drehzahlgeregelt

- Zur forcierten Entwärmung des Schrankes
- Passend für den Einbau im Deckel mit Lüfterdom
- DC-Ausführung auf Anfrage

Gültig nur für Ausführung drehzahlgeregelt
- Einstellbare Soll-Temperatur (20° bis 55° C)
- Drehzahlregelung 30 bis 100%, bei Sensorenbruch 100% Drehzahl
- Einzellüfterüberwachung
- Potentialfreier Sammelalarmausgang für Übertemperatur und Lüfterausfall
- Optische Statusanzeige für OK, Übertemperatur und Lüfterausfall
- Akustische Warnung inkl. Resettaster

- **Material**
  - Gehäuse: Stahlblech, Edelstahlgitter
- **Oberfläche**
  - verzinkt

  Gültig nur für Ausführung drehzahlgeregelt:
  - Frontblende pulverbeschichtet glatt in RAL 7035 Lichtgrau
- **Regelung Ausführung drehzahlgeregelt:**
  - Siehe linksstehendes Diagramm
- **Elektrischer Anschluss**
  - 207...253 VAC; 50/60 Hz
- **Lieferumfang**
  - 1 Lüftereinheit CoolBlast®
  - 1 Netzkabel 3 m mit Schutzkontaktstecker (230 VAC)
  - Montagematerial
  - Bedienungsanleitung

  Gültig nur für Ausführung drehzahlgeregelt:
  - 1 Sensorkabel 2 m (steckbar)
  - 1 Signalkabel 2 m (steckbar)
- **Lieferzustand**
  - Verdrahtet und getestet
- **Hinweis**
  - Landesspezifische Netzkabel bitte gesondert bestellen!

LUF20160

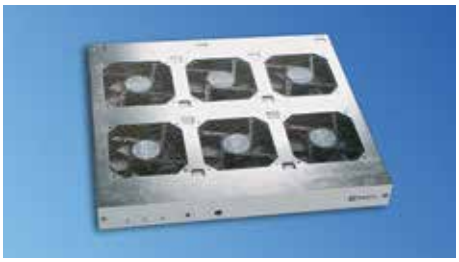

LUF20161

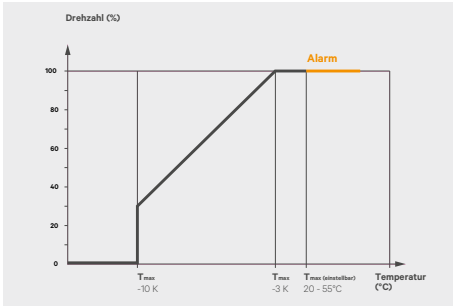

LUF20179

Bezeichnung	Ausführung	P(W)	V̇ (m³/h)	ΔP(Pa)	p(dB(A))	Bestell-Nr	VE
CoolBlastT 230V 3-fach	Ungeregelt	45	495	74	45,2	**03.027.301.1**	1 Stk.
CoolBlastT 230V 6-fach	Ungeregelt	90	990	74	48,8	**03.027.302.1**	1 Stk.
CoolBlastT 230V 2-fach	Thermostat	30	330	74	43,4	**03.027.310.1**	1 Stk.
CoolBlastT 230V 3-fach	Thermostat	45	495	74	45,2	**03.027.311.1**	1 Stk.
CoolBlastT 230V 6-fach	Thermostat	90	990	74	48,8	**03.027.312.1**	1 Stk.
CoolBlastT 230V 3-fach	Geregelt SP	25	506	68	49,6	**03.027.321.1**	1 Stk.
CoolBlastT 230V 6-fach	Geregelt SP	48	1106	68	53,3	**03.027.322.1**	1 Stk.
CoolBlastT 230V 3-fach	Geregelt HP	32	711	173	55,8	**03.027.324.1**	1 Stk.
CoolBlastT 230V 6-fach	Geregelt HP	62	1422	173	59,1	**03.027.325.1**	1 Stk.

Türen
für Dacobas® 19“ Schrank

- Tür mit ergonomischem und abschließbaren Schwenkhebel

Verfügbar in folgenden Ausführungen:
- Geschlossene Blechtür
- Perforierte Blechtür
- Blechtür mit Glasfüllung (ESG)

- Zur Montage ab Werk oder zur Nachrüstung

- **Material / Oberfläche**
  - Tür: Stahlblech, pulverbeschichtet Struktur, RAL 7035 Lichtgrau
  - Scharniere: Kunststoff, RAL 7021 Schwarzgrau
  - Glastür: Einscheiben Sicherheitsglas (ESG) Stärke: 6 mm

- **Lieferumfang**
  - 1 Tür (Blech, Perforiert oder Glas)
  - 2 Scharniere
  - Montagematerial

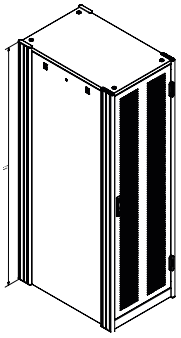
Perforiert

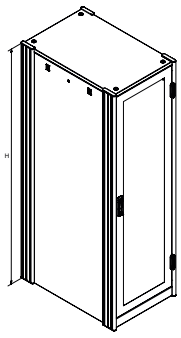
Glas

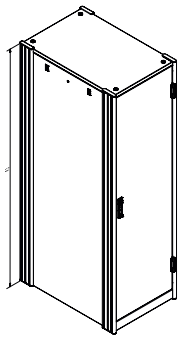
Blech

RAC20015

B	HE	Blech	Perforiert	Glas	VE
600	24	**01.331.200.1**	**01.331.210.1**	**01.331.220.1**	1 Stk.
600	27	**01.331.201.1**	**01.331.211.1**	**01.331.221.1**	1 Stk.
600	30	**01.331.202.1**	**01.331.212.1**	**01.331.222.1**	1 Stk.
600	33	**01.331.203.1**	**01.331.213.1**	**01.331.223.1**	1 Stk.
600	36	**01.331.204.1**	**01.331.214.1**	**01.331.224.1**	1 Stk.
600	39	**01.331.205.1**	**01.331.215.1**	**01.331.225.1**	1 Stk.
600	44	**01.331.206.1**	**01.331.216.1**	**01.331.226.1**	1 Stk.
800	24	**01.331.190.1**	**01.331.230.1**	**01.331.240.1**	1 Stk.
800	27	**01.331.191.1**	**01.331.231.1**	**01.331.241.1**	1 Stk.
800	30	**01.331.192.1**	**01.331.232.1**	**01.331.242.1**	1 Stk.
800	33	**01.331.193.1**	**01.331.233.1**	**01.331.243.1**	1 Stk.
800	36	**01.331.194.1**	**01.331.234.1**	**01.331.244.1**	1 Stk.
800	39	**01.331.195.1**	**01.331.235.1**	**01.331.245.1**	1 Stk.
800	44	**01.331.196.1**	**01.331.236.1**	**01.331.246.1**	1 Stk.

Bodenblech mit Kabeleinführung
geschlossen, vorperforierte Ausbrüche für Kabeleinführung

- Zur Montage in Dacobas 19”-Schränken
- Wird als geschlossene Bleche ausgeliefert
- Zur Kabeleinführung können vorperforierte Ausbrüche per Hand entfernt werden

- **Oberfläche / Farbe**
  - Bodenblech: Stahlblech pulverbeschichtet, Struktur RAL 9011 Graphitschwarz

- **Lieferumfang**
  - 1 Bodenblech vorne
  - 1 Bodenblech hinten
  - Montagematerial

- **Lieferzustand**
  - Satzweise

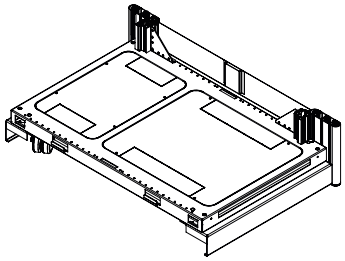

RAC20016

B	Bestell-Nr.	VE
600	**01.331.125.9**	1 Stk.
800	**01.331.124.9**	1 Stk.

Bemaßung in mm:
B = Breite
H = Höhe
T = Tiefe
h = Einbauhöhe
t = Nutztiefe
L = Länge
HE = Anzahl genormte Höheneinheiten,1 HE = 44,45 mm
19” = 482,6 mm,
VE = Verpackungseinheit

Umrechnung: 1 inch = 25,4 mm

Ersetzen Sie „x“ durch die Endziffer Ihrer Farbwahl

Bodenblech mit Einschubfilterkassette
Filterauszug und Einschubschienen

- Zum Einbau in 19"-Schränke
- Filtert die angesaugte Luft
- Komfortabel entnehmbar auch bei belegter unterster HE
- Zur Montage an Schrankvorderseite

- **Oberfläche / Farbe**
  - Luftfilterrahmen: Stahlblech pulverbeschichtet, Struktur RAL 9011 Graphitschwarz

- **Lieferumfang**
  - 1 Luftfilterbodenblech
  - 1 Bodenblech hinten
  - 1 Filtermatte Viledon P15 / 150
  - 1 Paar Einschubschienen
  - Montagematerial

- **Lieferumfang**
  - Satzweise

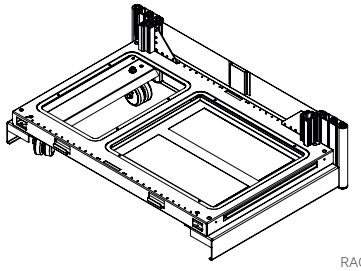

RAC20017

Bezeichnung	B	Bestell-Nr.	VE
Einschubfilterkassette	600	**01.331.120.9**	1 Satz
Einschubfilterkassette	800	**01.331.121.9**	1 Satz
Ersatzfiltermatte		**01.350.140.9**	1 Stk.

Erdungszubehör
für Dacobas 19" Schrank

- **Material**
  - Elektrolyt-Kupfer

- **Lieferumfang Erdungsschiene**
  - 1 Erdungsschiene
  - 3 Federmuttern M5
  - 3 Linsenschrauben M5
  - 3 Halteklammern für Erdungsschiene
  - 2 Erdungsstreifen für Frontplatten
  - 1 Kontaktklemme
  - 1 Erdungsverbindung

- **Lieferumfang Erdungskit**
  - 2 Erdungsbolzen M8x25
  - Erdungskabel für Deckel und Seitenteile

- **Lieferumfang Transportstellfüße**
  - 4 Stellfüße M12x70

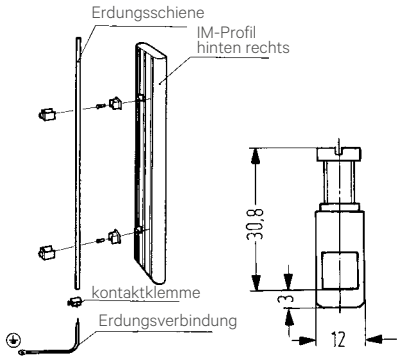

kontaktklemme

DAC00453 DAC00454

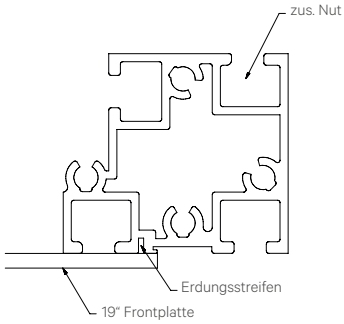

Bezeichnung	HE	L	Bestell-Nr.	VE
Erdungsschiene	24	1064	**01.322.090.9**	1 Satz
Erdungsschiene	27	1197	**01.322.091.9**	1 Satz
Erdungsschiene	30	1331	**01.322.092.9**	1 Satz
Erdungsschiene	33	1465	**01.322.093.9**	1 Satz
Erdungsschiene	36	1597	**01.322.094.9**	1 Satz
Erdungsschiene	39	1731	**01.322.095.9**	1 Satz
Kontaktklemme			**04.000.125.7**	20 Stk.
Erdungskit			**01.331.134.7**	1 Satz

19”-Rollcontainer

- Für 19”-Einbauten
- Rück- und Seitenwände abnehmbar
- Rückwand mit Lüftungskiemen
- ESD-Ausführung zur Ableitung elektrostatischer Aufladung

- **Material / Oberfläche**
  - Rahmen und Verkleidungsteile: Stahlblech
  - Rollenbelag: schwarz

- **Farbkombination**

  Bestellendziffer .1:
  - Tischplatte, Rückwand und Verkleidungsteile: RAL 7035 Lichtgrau
  - Deck- und Bodenblech: RAL 9011 Graphitschwarz
  - Profile: RAL 5008 Graublau

- **Belastbarkeit**
  - 1600 N statisch

- **Prüfungen**
  - IEC 61 340-5-1

- **Lieferumfang**
  - 1 Rollcontainer

- **Lieferzustand**
  - Montiert

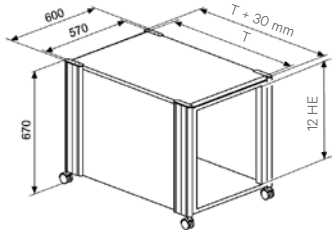

DAC00419

T	t	ESD	Bestell-Nr.	VE
670	566,5		**01.306.009.1**	1 Stk.
870	766,5		**01.306.010.1**	1 Stk.
870	766,5	•	**01.366.010.1**	1 Stk.

19”-Laborwagen

- Für 19”-Einbauten
- Rück- und Seitenwände abnehmbar
- Rückwand mit Lüftungskiemen
- ESD-Ausführung zur Ableitung elektrostatischer Aufladungen

- **Material / Oberfläche**
  - Rahmen und Verkleidungsteile: Stahlblech
  - Rollenbelag: schwarz
  - Griffrohr: Aluminium Strangpressprofil, glatt

- **Farbkombination**

  Bestellendziffer .1:
  - Tischplatte, Rückwand und Verkleidungsteile: RAL 7035 Lichtgrau
  - Deck- und Bodenblech: RAL 9011 Graphitschwarz
  - Profile: RAL 5008 Graublau

- **Prüfungen**
  - IEC 340-5-1

- **Lieferumfang**
  - 1 Laborwagen

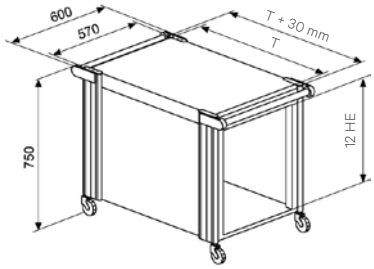

DAC00418

T	t	ESD	Bestell-Nr.	VE
670	566,5		**01.306.013.1**	1 Stk.
870	766,5		**01.306.014.1**	1 Stk.
870	766,5	•	**01.366.014.1**	1 Stk.

Bemaßung in mm:
B = Breite
H = Höhe
T = Tiefe
h = Einbauhöhe
t = Nutztiefe
L = Länge
HE = Anzahl genormte Höheneinheiten,1 HE = 44,45 mm
19” = 482,6 mm,
VE = Verpackungseinheit

Umrechnung: 1 inch = 25,4 mm

Ersetzen Sie „x“ durch die Endziffer Ihrer Farbwahl

Türen
12 HE

- Abschließbar für 19”-Unterbau

- **Oberfläche**

  Plexiglas:
  - Rahmen schwarz eloxiert
  - Plexiglas Umbra 802

  Blechtüre:
  - Stahlblech, pulverbeschichtet RAL7035

- **Lieferumfang**
  - 1 Türe
  - 2 Anschlagprofile
  - Montagematerial

DAC00483

Ausführung	Bestell-Nr.	VE
Plexiglastür	**01.322.050.9**	1 Stk.
Blechtür, geschlossen	**01.322.130.1**	1 Stk.

19“ Einschubschiene für Knürr Dacobas®

- Zur Installation in 19” Schränken mit Vertikalprofilen vorne und hinten
- Als stabile Auflage für 19“ Einschübe

- **Belastbarkeit**
  - 70 kg blank, bei gleichmäßiger Verteilung

- **Material**
  - Aluminium-Strangpress-Profil

- **Oberfläche**
  - Blank

- **Lieferumfang**
  - 2 Einschubschienen
  - Montagematerial

- **Lieferzustand**
  - Satzweise

RAC20018

Ausführung	Einschubtiefe	Bestell-Nr.	VE
für 19“ Schrank T670 Typ B	515 / 518 mm	**01.350.910.9**	1 Satz
für 19“ Schrank T670 Typ C	565 / 566,5 mm	**01.350.909.9**	1 Satz
für 19“ Schrank T870 Typ B	715 / 718 mm	**01.350.912.9**	1 Satz
für 19“ Schrank T870 Typ C	765 / 766,5 mm	**01.350.911.9**	1 Satz
für 19“ Schrank T870 Typ C	740 mm	**01.350.915.9**	1 Satz

19”-Zwischenboden, fest

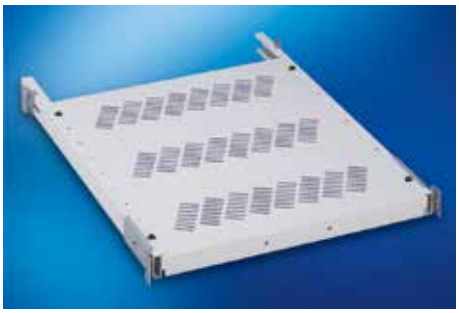

MEC00451

- Ideale Anpassung an spezielle Anwendungen (hoher rückwärtiger Raumbedarf für Kabelführung, große Stellfläche) durch Positionierung der Erweiterungstableaus im 50-mm-Raster
- Integrierte Befestigungsbohrungen vorn und hinten für Griff oder Gelenkkabelführung
- Mit Perforation zur optimalen Luftzufuhr

- **Belastbarkeit**
  - 50 kg statisch
- **Material / Oberfläche**
  - Stahlblech 1,0 mm, elektrolytisch verzinkt, pulverbeschichtet Struktur
- **Farbe**
  - RAL 7035 Lichtgrau
- **Lieferumfang**
  - 1 Zwischenbodentableau
  - 1 Erweiterungstableau (ab Tiefe 600 mm)
  - 2 Trägerschienen inkl. Montagewinkel
  - Montagematerial
- **Lieferzustand**
  - Satzweise

B	H	T	t	Bestell-Nr.	VE
430		300	365 - 385	**01.102.690.1.001**	1 Satz
430		300	435 - 485	**01.102.691.1.001**	1 Satz
430		500	560 - 585	**01.102.692.1.001**	1 Satz
430		600	635 - 685	**01.102.693.1.001**	1 Satz
430		600	740 - 760	**01.102.694.1.001**	1 Satz

19“ Zwischenboden fest (Schwerlast)

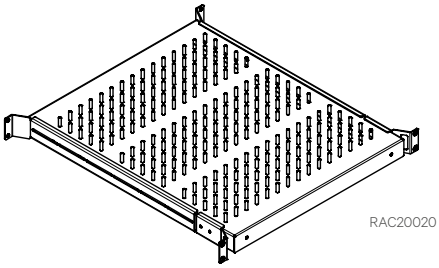

RAC20020

- Zur Installation in 19” Schränken mit Vertikalprofilen vorne und hinten
- Mit Perforation für optimale Belüftung der Geräte

- **Abmessungen**
  - Nutzbare Breite: ca. 408 mm
  - Höhe: 1HE
  - Nutzbare Tiefe: ca. 500 mm
- **Material**
  - Stahlblech 1 mm, pulverbeschichtet Struktur
- **Farbe**
  - RAL7035 Lichtgrau
- **Einschubtiefe**
  - 515 – 766,5 mm
- **Lieferumfang**
  - 1 Zwischenboden
  - 1 Paar Adapterwinkel
  - Montagematerial
- **Lieferzustand**
  - Vormontiert

Beschreibung	Belastbarkeit	t	Bestell-Nr.	VE
19“ Zwischenboden fest	100 kg	515 – 766,5	**01.350.930.1**	1 Satz

Bemaßung in mm:
B = Breite
H = Höhe
T = Tiefe
h = Einbauhöhe
t = Nutztiefe
L = Länge
HE = Anzahl genormte Höheneinheiten,1 HE = 44,45 mm
19” = 482,6 mm,
VE = Verpackungseinheit

Umrechnung: 1 inch = 25,4 mm

Ersetzen Sie „x“ durch die Endziffer Ihrer Farbwahl

19”-Zwischenboden Vollauszug

- Zur Installation in 19” Schränken mit Vertikalprofilen vorne und hinten
- Voll ausziehbar mit Selbsthaltefunktion
- Auch als Wanne verwendbar (180° gedreht)
- Mit Perforation für optimale Belüftung der Geräte
- Auszug werkzeuglos entnehmbar

- **Abmessungen**
  - Nutzbare Breite: ca. 383 mm
  - Höhe: 2HE
  - Nutzbare Tiefe: ca. 500 mm

- **Material**
  - Zwischenboden, Stahlblech 1,0 mm, pulverbeschichtet Struktur

- **Farbe**
  - RAL7035 Lichtgrau

- **Einschubtiefe**
  - 515 – 766,5 mm

- **Lieferumfang**
  - 1 Zwischenboden
  - 1 Paar Teleskopschienen
  - mit Adapterwinkel
  - Montagematerial

- **Lieferzustand**
  - Vormontiert

Beschreibung	Belastbarkeit	t	Bestell-Nr.	VE
19“ Zwischenboden tele.	40 kg	515 – 766,5	**01.350.931.1**	1 Satz

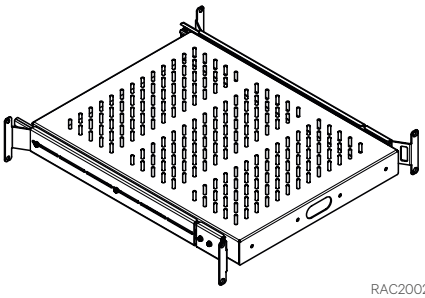

RAC20021

19“-Fachboden 2 HE
fest

- Zur Montage in Schränken mit festem 19“-Einbau frontseitig
- Einfache und schnelle Montage an 19“-Profilen
- Auch für Drehrahmen im 19“-Schrank und 19“-Gehäuse

- **Oberfläche/Farbe**
  - Pulverbeschichtet Struktur RAL 7035 Lichtgrau

- **Material**
  - Stahlblech 1,5 mm

- **Belastbarkeit**
  - 20 kg statisch

- **Lieferumfang**
  - 1 Fachboden fest
  - Montagematerial

- **Lieferzustand**
  - Satzweise

B	H	b x l	Bestell-Nr.	VE
482,6	88,1	442 x 280	**01.102.731.1.001**	1 Stk.
482,6	88,1	442 x 380	**01.102.731.1.002**	1 Stk.

MIR00373

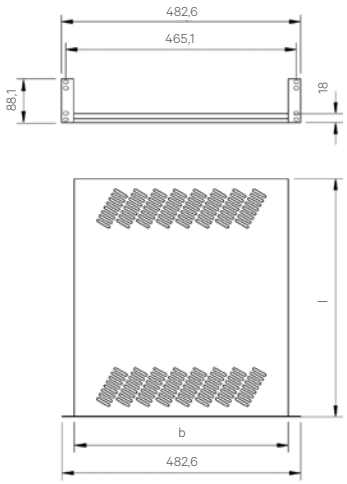

MIR00375

19“ Schubfach mit Schloss

- Zur Installation in 19” Schränken mit Vertikalprofilen vorne und hinten
- Voll ausziehbar mit Selbsthaltefunktion
- Abschließbar
- Schubfachauszug werkzeuglos entnehmbar

- **Abmessungen**
  - Nutzbare Breite: ca. 375 mm
  - Höhe: 1HE – 4 HE
  - Nutzbare Tiefe: ca. 500 mm

- **Material**
  - Stahlblech 1,0 mm (1,5mm Blende), pulverbeschichtet Struktur;

- **Farbe**
  - RAL7035 Lichtgrau

- **Einschubtiefe**
  - 515 – 766,5 mm

- **Lieferumfang**
  - 1 Schubfach
  - 1 Paar Teleskopschienen mit Adapterwinkel
  - Montagematerial

- **Lieferzustand**
  - Vormontiert

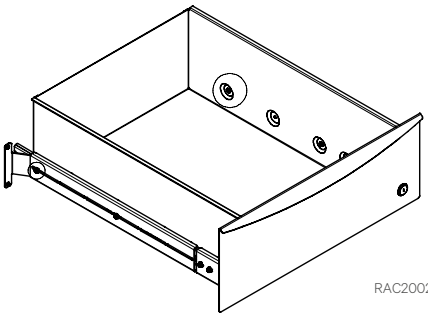

RAC20022

Ausführung	Belastbarkeit	t	Bestell-Nr.	VE
19“ Drawer 1HE	10 kg	515 – 766,5	**01.350.921.1**	1 Stk.
19“ Drawer 2HE	25 kg	515 - 766,5	**01.350.922.1**	1 Stk.
19“ Drawer 3HE	25 kg	515 - 766,5	**01.350.923.1**	1 Stk.
19“ Drawer 4HE	25 kg	515 - 766,5	**01.350.924.1**	1 Stk.

19“ - Schubfach - Frontbefestigung

- Zum Einbau an den frontseitigen 19“-Profilen
- Zur Aufbewahrung von Service-Unterlagen
- Einfache und schnelle Montage

- **Material/Oberfläche**
  - Schubfach Stahlblech
  - pulverbeschichtet Struktur
  - Teleskopschienen sendzimirverzinkt

- **Farbe**

  Bestellendziffer .1:
  - RAL 7035 lichtgrau

- **Belastbarkeit**
  - 15 kg statisch

- **Lieferumfang**
  - 1 19“-Schubfach mit Schloss, inkl. Schlüssel
  - 1 Paar Teleskopschienen
  - Montagematerial

- **Lieferzustand**
  - Vormontiert

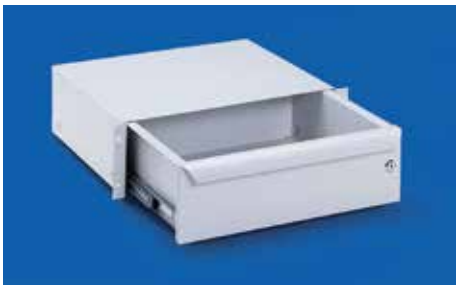

SCH00058

B	H	HE	Bestell-Nr.	VE
482,6	43,6	1	**01.102.740.1-001**	1 Stk.
482,6	88,1	2	**01.102.740.1-002**	1 Stk.
482,6	132,5	3	**01.102.740.1-003**	1 Stk.

Bemaßung in mm:
B = Breite
H = Höhe
T = Tiefe
h = Einbauhöhe
t = Nutztiefe
L = Länge
HE = Anzahl genormte Höheneinheiten,1 HE = 44,45 mm
19” = 482,6 mm,
VE = Verpackungseinheit

Umrechnung: 1 inch = 25,4 mm

Ersetzen Sie „x“ durch die Endziffer Ihrer Farbwahl

19“-Belüftungsfrontplatte

- Zur zusätzlichen Belüftung von 19“-Schränken und 19“-Unterbauten nach IEC 297

- **Material**
  - Aluminium

- **Oberfläche**

  Bestellendziffer .1:
  - Pulverbeschichtet RAL 7035 Lichtgrau

  Bestellendziffer .6:
  - farblos eloxiert E 6 / EV 1

- **Lieferumfang**
  - 1 Belüftungsfrontplatte

- **Lieferzustand**
  - Stückweise

- **Hinweis**
  - Bitte passendes Frontplatten-befestigungsmaterial mitbestellen

H	Y	HE	Ausführung	Bestell-Nr.	VE
43,6	31,7	1	pulverbeschichtet, RAL 7035	**02.008.101.1**	1 Stk.
43,6	31,7	1	eloxiert	**02.008.101.6**	1 Stk.
132,5	57,1	3	pulverbeschichtet, RAL 7035	**02.008.103.1**	1 Stk.
132,5	57,1	3	eloxiert	**02.008.103.6**	1 Stk.

LUF00217

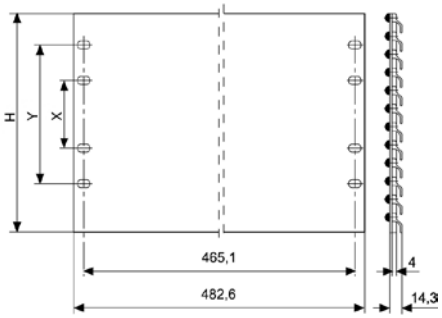

MEC20110

19“-Frontplatte
Aluminium 3 mm

- **Material/Oberfläche**

  Bestellendziffer .0:
  - AlMg3 - F23 blank mit Schutzfolie.

  Bestellendziffer .1:
  - AlMg3 - F23, pulverbeschichtet RAL 7035, lichtgrau.

  Bestellendziffer .6:
  - AlMg3 - F23 EB (eloxalfähig), eloxiert E6/EV1.

  Bestellendziffer .8:
  - AlMg3 - F23, pulverbeschichtet RAL 7021, schwarzgrau.

- **Lieferumfang**
  - 1 19“-Frontplatte

- **Lieferzustand**
  - Stückweise

- **Hinweis**
  - Bitte passendes Frontplatten - befestigungsmaterial mitbestellen

H	X	Y	HE	Ausführung	Bestell-Nr.	VE
43,6		31,7	1	blank	**02.008.021.0**	1 Stk.
88,1		76,2	2	blank	**02.008.022.0**	1 Stk.
132,5		57,1	3	blank	**02.008.023.0**	1 Stk.
177		101,6	4	blank	**02.008.024.0**	1 Stk.
265,9	76,2	190,4	6	blank	**02.008.026.0**	1 Stk.
43,6		31,7	1	pulverbeschichtet, RAL 7035	**02.008.021.1**	1 Stk.
88,1		76,2	2	pulverbeschichtet, RAL 7035	**02.008.022.1**	1 Stk.
132,5		57,1	3	pulverbeschichtet, RAL 7035	**02.008.023.1**	1 Stk.
177		101,6	4	pulverbeschichtet, RAL 7035	**02.008.024.1**	1 Stk.
265,9	76,2	190,4	6	pulverbeschichtet, RAL 7035	**02.008.026.1**	1 Stk.
43,6		31,7	1	pulverbeschichtet, RAL 7021	**02.008.021.8**	1 Stk.
88,1		76,2	2	pulverbeschichtet, RAL 7021	**02.008.022.8**	1 Stk.
132,5		57,1	3	pulverbeschichtet, RAL 7021	**02.008.023.8**	1 Stk.
43,6		31,7	1	eloxiert	**02.008.071.6**	1 Stk.
88,1		76,2	2	eloxiert	**02.008.072.6**	1 Stk.
132,5		57,1	3	eloxiert	**02.008.073.6**	1 Stk.
177		101,6	4	eloxiert	**02.008.074.6**	1 Stk.
265,9	76,2	190,4	6	eloxiert	**02.008.076.6**	1 Stk.

FR000005

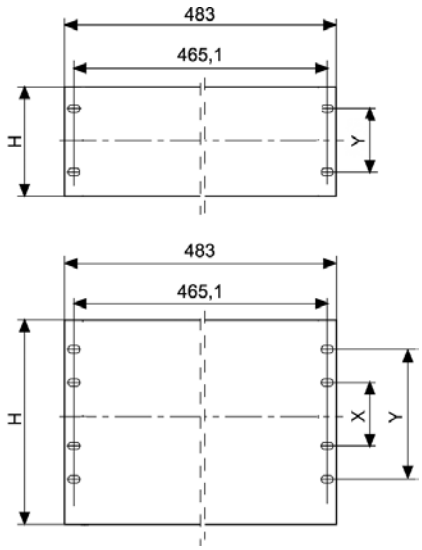

MEC20109

19“-Luftfrontblende

- Für zusätzliche Belüftung von 19“-Schränken und 19“-Unterbauten nach IEC 297

- **Material/Farbe**

  Bestellendziffer .1:
  - ABS (UL 94-V0), lichtgrau RAL 7035

  Bestellendziffer .9:
  - ABS (UL 94-V0), schwarz RAL 9011

- **Lieferumfang**
  - 1 Luftfrontblende
  - 2 Verbindungshalter

- **Lieferzustand**
  - Satzweise

- **Hinweis**
  - Bitte passendes Frontplatten-befestigungsmateria mitbestellen

B	H	HE	Bestell-Nr.	VE
483	43,6	1	**02.008.111.1**	1 Stk.
483	43,6	1	**02.008.111.9**	1 Stk.

LUF88006

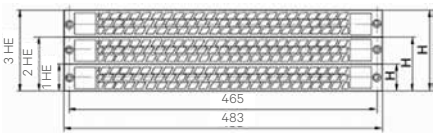

LUF00093

Blendenfilter
für 19“-Luftfrontblende

- Für die Verwendung in Verbindung mit der 19“-Luftfrontblende

- **Material/Farbe**
  - Filtervlies und Drahtgewebe

- **Lieferumfang**
  - 1 Blendenfilter
  - Montagematerial

- **Lieferzustand**
  - Satzweise

HE	Bestell-Nr.	VE
1	**02.008.131.9**	1 Stk.

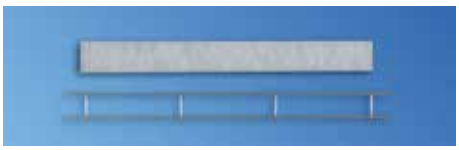

MEC20144

MEC20149

Dokumentenhalter

- Selbstklebend, bei höherer Beanspruchung 6 mm Bohrung nutzen
- Für Unterlagen DIN A4

- **Material**
  - Schlagfest

- **Farbe**
  - Grau

- **Lieferumfang**
  - 1 Dokumentenbehälter

B	L	T	Bestell-Nr.	VE
264	236	30	**05.016.045.0**	1 Stk.

MEC20027

Bemaßung in mm:
B = Breite
H = Höhe
T = Tiefe
h = Einbauhöhe
t = Nutztiefe
L = Länge
HE = Anzahl genormte Höhen-einheiten,1 HE = 44,45 mm
19” = 482,6 mm,
VE = Verpackungseinheit

Umrechnung: 1 inch = 25,4 mm

Ersetzen Sie „x“ durch die Endziffer Ihrer Farbwahl

19“-Blindplatte Kabeldurchführung
verschraubbar

- Zur geordneten Kabelführung in den Schrankinnenraum
- Mit Kantenschutz

- **Material**
  - Stahlblech, 1,0 mm

- **Oberfläche**

  Bestellendziffer .1:
  - Pulverbeschichtet RAL 7035, lichtgrau Struktur

  Bestellendziffer .8:
  - Pulverbeschichtet RAL 7021, schwarzgrau Struktur

- **Lieferumfang**
  - 6 19“-Blindplatte Kabeldurchführung

- **Lieferzustand**
  - Satzweise

- **Hinweis**
  - Bitte passendes Frontplatten-befestigungsmaterial mitbestellen

B	H	HE	Bestell-Nr.	VE
483	44	1	**01.103.231.x**	6 Stk.
483	88	2	**01.103.232.x**	3 Stk.

CUD00021

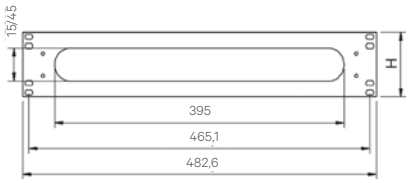

CUD00023

CUD00022

Multifunktionsstreben

- Für die Führung von Kabeln mit Kabelbindern
- Zur universellen Befestigungsmöglichkeit
- Lochung für die Montage von Käfigmuttern
- Abstand zwischen 2 Multifunktionsstreben durch T-Nut stufenlos wählbar

- **Einbaupositionen**
  - an den 19“ T-Nut Profilen in der Tiefe

- **Material**
  - Stahlblech 1,5 mm

- **Oberfläche**
  - Verzinkt

- **Lieferumfang**
  - 1 Multifunktionsstrebe

t	Bestell-Nr.	VE
715	**01.331.784.7**	1 Stk.
740	**01.331.785.7**	1 Stk.
765	**01.331.786.7**	1 Stk.

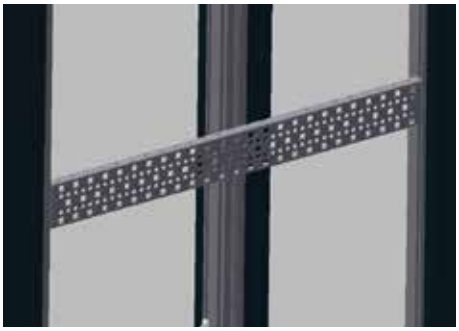

RAC20023

Kabelführungsring

- Für die geordnete Kabelführung
- Offene Ausführung, kein Durchfädeln
- Befestigung an den T-Nuten der Vertikalprofile
- Einbauposition beliebig wählbar

- **Material/Oberfläche**
  - PA 6, GF 10, grau, UL 94-V1

- **Lieferumfang**
  - 5 Kabelführungsringe
  - Montagematerial

- **Lieferzustand**
  - Satzweise

B	H	T	Ausführung	Bestell-Nr.	VE
54		118		**01.312.207.9**	5 Stk.

ELM00025

Kabelführungsset
QuickStrip

- Für die geordnete Kabelführung
- Abmessung:
  Außen 61 mm x 42,5 mm
  innen 52 mm x 23 mm

- **Material/Oberfläche**
  - PA 6, GF30, grau

- **Lieferumfang**
  - 10 Kabelführungen

- **Lieferzustand**
  - Satzweise

- **Hinweis**
  - Bitte passendes Befestigungsmaterial mitbestellen.

Ausführung	Bestell-Nr.	VE
QuickStrip	**00.218.506.0**	10 Stk.

MEC20185

Kabelbandclip

- Für die geordnete Kabelführung
- Zur Fixierung von Kabelbäumen und Leitungen mit großem Querschnitt
- Einfache und schnelle Montage
- Zum Einclipsen in T-Nuten an beliebiger Stelle
- Mit wiederlösbarem Verschluss

- **Material**
  - PA 6.6, schwarz, UL 94-V0

- **Lieferumfang**
  - 20 Stück

- **Lieferzustand**
  - Satzweise

	Bestell-Nr.	VE
	01.240.548.9	20 Stk.

ELM00049

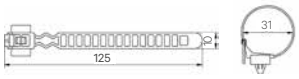

ELM00050

Kabelgelenkträger

- Zur einfachen Montage im Schrank/ am Zwischenboden; schnelles An- und Abkoppeln von Zwischenboden oder Schrank durch einen Federbügel
- Gewährleistet eine definierte und knickfreie Kabelführung
- Mindest-Platzbedarf hinter dem eingeschobenen Zwischenboden 40 mm

- **Material/Oberfläche**
  - Stahlblech 1,5 mm, verzinkt

- **Lieferumfang**
  - 1 Kabelgelenkträger
  - Montagematerial

- **Lieferzustand**
  - Satzweise

Typ	Bestell-Nr.	VE
2-gliedrig	**01.102.728.0.001**	1 Stk.

MEC20154

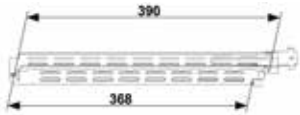

MEC88005

19“-Kabelführungsplatte, 1 HE

- Zur geordneten Kabelführung.
- Für die sichere Kabelführung von Kupferkabeln und Lichtwellenleitern

- **Material/Oberfläche**

  Typ 1:
  - Frontplatte Stahlblech 1,5 mm pulverbeschichtet.

  Typ 2:
  - Frontplatte Stahlblech 1,0 mm pulverbeschichtet

- **Farbe**

  Bestellendziffer .1:
  - RAL 7035, lichtgrau.

  Bestellendziffer .8:
  - RAL 7021 schwarzgrau

- **Außenabmessungen**

  Kabelführungen:
  - Typ 1: 55 x 22 mm, Kunststoff
  - Typ 2: 95 x 32 mm, Stahl

- **Lieferumfang**
  - 1 19“-Frontplatte
  - 5 Kabelführungen

- **Lieferzustand**
  - Vormontiert

- **Hinweis**
  - Bitte passendes Frontplatten-befestigungsmaterial mitbestellen

B	HE	Rangiertiefe	Ausführung	Bestell-Nr.	VE
483	1	ab 80 mm	Typ 1	**05.040.111.X**	1 Stk.
483	1	ab 123 mm	Typ 2	**01.117.144.X**	1 Stk.

Typ 1 MEC00110

Typ 2 MEC20014

Typ 1 MEC20103

Typ 2 MEC20104

Klettband (Meterware)

- Zur stressfreien Befestigung und Bündelung der Cu- und Lichtwellenleiter
- Ablängen des Klettbandes auf jede beliebige Länge möglich

- **Material/Farbe**
  - Schwarz: One Wrap Fastener
  - F.R.T., UL 94-V2
  - Blau: One Wrap Fastener

- **Lieferumfang**
  - 1 Meter bzw. 25 Meter Klettband

- **Lieferzustand**
  - Meterware

B	L	Ausführung	Bestell-Nr.	VE
16	1000	Schwarz	**05.040.060.9**	1 meter
16	1000	Blau	**05.040.061.9**	1 meter
16	25000	Schwarz	**05.040.065.9**	25 meter
16	25000	Blau	**05.040.066.9**	25 meter

MEC20048

MEC20147

Rangierkanal

- Ideal für die geordnete und verdeckte Kabelführung von Rangierkabeln

- **Material**
  - Hard PVC

- **Oberfläche**
  - Steingrau RAL 7030

- **Lieferumfang**
  - 1 Rangierkanal mit Abdeckung
  - Montagematerial

L	Bestell-Nr.	VE
2000	**01.117.098.3**	1 Stk.

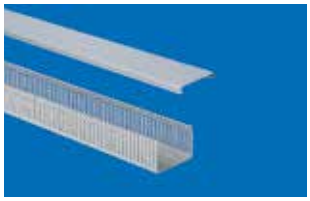

ELM00004

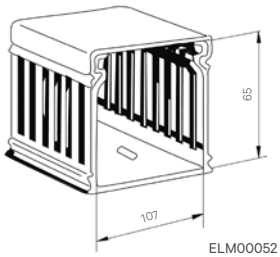

ELM00052

Bemaßung in mm:
B = Breite
H = Höhe
T = Tiefe
h = Einbauhöhe
t = Nutztiefe
L = Länge
HE = Anzahl genormte Höhen-einheiten,1 HE = 44,45 mm
19“ = 482,6 mm,
VE = Verpackungseinheit
kg = Gewicht

Umrechnung:
1 inch = 25,4 mm
1 pound = 453,6 g

Ersetzen Sie „x“ durch die Endziffer Ihrer Farbwahl

Klettband mit Kunststofföse

- Zur Befestigung von ungenormten Bauteilen
- Zur Bündelung von Kabeln

- **Material**
  - Polypropylen/Polyamid

- **Farbe**
  - Schwarz
- **Lieferumfang**
  - 20 Klettbänder
- **Lieferzustand**
  - Satzweise

MEC20025

B	H	T	L	Bestell-Nr.	VE
16			300	**01.240.550.9**	20 Stk.

Kabelführungsset

- Für die geordnete Kabelführung

Abmessung:

- Außen 61 mm x 42,5 mm
- Innen 52 mm x 23 mm

- **Material**
  - PA 6, GF 30, grau

- **Lieferumfang**
  - 10 Kabelführungen
- **Lieferzustand**
  - Satzweise
- **Hinweis**
  - Bitte passendes Befestigungsmaterial mitbestellen.

MEC20158

Ausführung	Bestell-Nr.	VE
Schraubbar	**05.040.113.9**	10 Stk.
Steckbar	**05.040.112.9**	10 Stk.

Bemaßung in mm:
B = Breite
H = Höhe
T = Tiefe
h = Einbauhöhe
t = Nutztiefe
L = Länge
HE = Anzahl genormte Höheneinheiten,1 HE = 44,45 mm
19” = 482,6 mm,
VE = Verpackungseinheit
kg = Gewicht

Umrechnung:
1 inch = 25,4 mm
1 pound = 453,6 g

Ersetzen Sie „x“ durch die Endziffer Ihrer Farbwahl

C-Profilschiene

- Zum Kabelabfang mittels Bügelschellen oder Kabelabfangleisten

B	L	Ausführung	Bestell-Nr.	VE
19“	508	Pos. 2: Miracel/Smaract/Doubleprorack	**01.110.719.9**	1 Stk.

MIR00096

Bügelschelle

- Zur Zugentlastung und Einzelführung von Kabeln und Leitungen
- Spannbereich 8–64 mm

- **Material**
  - Stahl/Kunststoff

- **Lieferumfang**
  - 25 Bügelschellen
  - 25 Gegenwannen
- **Lieferzustand**
  - Satzweise

Spannbereich	Bestell-Nr.	VE
8–12 mm	**05.040.150.9**	1 Stk.
12–16 mm	**05.040.151.9**	1 Stk.
16–22 mm	**05.040.152.9**	1 Stk.
22–28 mm	**05.040.154.9**	1 Stk.
34–40 mm	**05.040.155.9**	1 Stk.
46–52 mm	**05.040.157.9**	1 Stk.

MIR00096

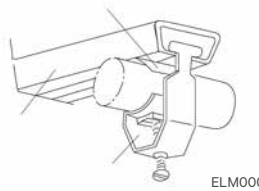

ELM00086

Gewindeplatte M5

- Für den Einsatz in Verbindung mit C-Profilschienen

- **Material/Oberfläche**
  - Flachstahl 4,0 mm, verzinkt

- **Lieferumfang**
  - 20 Gewindeplatten
- **Lieferzustand**
  - Satzweise

	Bestell-Nr.	VE
	05.040.077.9	1 Satz

MEC20051

Kabelabfangleiste

- Zum Aufclipsen auf die C-Profilschiene

- **Material**
  - Polyamid, schwarz

- **Lieferumfang**
  - 1 Satz à 10 Kabelabfangleisten
- **Lieferzustand**
  - Satzweise

	Bestell-Nr.	VE
	01.130.869.9	10 Stk.

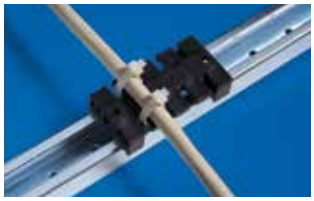

MEC00114

Frontplatten-Befestigungsset T-Nut M5 breit

- Zum Befestigen von 19”-Frontplatten und 19”-Einbauten

- **Lieferumfang**

  Typ 1:
  - 50 Federmuttern M5 breit
  - 50 Linsenschrauben FormZ M5 x 10

  Typ 2:
  - 50 Federmuttern M5 breit
  - 50 Senkschrauben M5 x 12
  - 50 Rosetten

- **Lieferzustand**
  - Satzweise

B	H	T	Ausführung	Bestell-Nr.	VE
			Typ 1: Schraube FormZ	**05.041.335.9**	1 Satz
			Typ 2: Schraube+Rosette	**05.041.340.9**	1 Satz

MEC20129

MEC20130

Federmutter

- Zum Einclipsen in T-Nut an beliebiger Stelle

Typ 1:
- M5 breit
- Größe Nutenstein: 10x13 mm

Typ 2:
- M5 schmal
- Größe Nutenstein: 8x13 mm

Typ 3:
- M6
- Größe Nutenstein: 10x13 mm

- **Lieferumfang**
  - 50 Federmuttern

- **Lieferzustand**
  - Satzweise

B	H	T	Ausführung	Bestell-Nr.	VE
			Typ 1: M5 breit	**01.350.431.9**	1 Satz
			Typ 2: M5 schmal	**05.041.503.9**	1 Satz
			Typ 3: M6	**01.350.405.9**	1 Satz

MEC00060

Linsenschraube

- IEC DIN 967

- **Lieferumfang**
  - 50 Linsenschrauben FormZ

- **Lieferzustand**
  - Satzweise

B	H	T	Ausführung	Bestell-Nr.	VE
			M5 x 10	**05.041.330.9**	1 Satz
			M5 x 16	**05.041.331.9**	1 Satz
			M6 x 10	**05.041.332.9**	1 Satz
			M6 x 16	**05.041.333.9**	1 Satz

MEC20140

Senkschraube Screw + Rosette

- IEC DIN EN ISO 7047

- **Lieferumfang**
  - 50 Senkschrauben
  - 50 Rosetten

- **Lieferzustand**
  - Satzweise

B	H	T	Ausführung	Bestell-Nr.	VE
			M5 x 12	**05.041.203.9**	1 Satz
			M5 x 16	**05.041.290.9**	1 Satz

MEC20141

Linsenschraube
mit Kreuzschlitz

- IEC DIN EN ISO 7045

- **Lieferumfang**
  - 1 Satz á 50 Stück

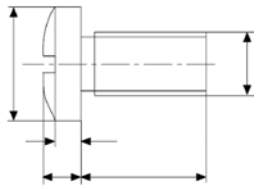

MEC00014

B	H	T	L	Ausführung	Bestell-Nr.	VE
			8	M 4 ohne Scheibe	**05.041.607.8**	1 Satz
			8	M 5 ohne Scheibe	**05.041.611.8**	1 Satz
			12	M 4 ohne Scheibe	**05.041.609.8**	1 Satz
			12	M 5 mit Scheibe	**05.041.613.8**	1 Satz
			16	M 5 mit Scheibe	**05.041.614.8**	1 Satz
			16	M 6 mit Scheibe	**05.041.616.8**	1 Satz

Zylinderschraube
M6 x 10 selbstsichernd

- **Lieferumfang**
  - 1 Satz á 100 Stück

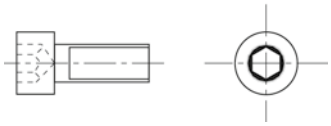

MIR00121

	Bestell-Nr.	VE
	01.350.402.9	100 Stk.

Kreuzschlitzschraube
M6 x 12 mit Scheibe

- **Lieferumfang**
  - 1 Satz á 100 Stück

	Bestell-Nr.	VE
	01.350.401.9	100 Stk.

Käfigmutter

- Zum Einclipsen in Profilen mit Lochraster

Typ 1:
- Blech 1,5 mm für Dacobas Rack/Miracel/ Smaract/ConAct/ SoHo

Typ 2:
- Blech 2,5 mm für Miracel Server/Smaract Server/DoubleProRack Lochraster

- **Lieferumfang**
  - 50 Käfigmuttern

- **Lieferzustand**
  - Satzweise

MEC20139

Ausführung	Bestell-Nr.	VE
M5: Typ 1: Blech 1,5 mm	**05.041.513.7**	1 Satz
M5: Typ 2: Blech 2,5 mm	**05.041.518.7**	1 Satz
M6: Typ 1: Blech 1,5 mm	**05.041.514.7**	1 Satz
M6: Typ 2: Blech 2,5 mm	**05.041.519.7**	1 Satz

Bemaßung in mm:
B = Breite
H = Höhe
T = Tiefe
h = Einbauhöhe
t = Nutztiefe
L = Länge
HE = Anzahl genormte Höheneinheiten,1 HE = 44,45 mm
19" = 482,6 mm,
VE = Verpackungseinheit
kg = Gewicht

Umrechnung:
1 inch = 25,4 mm
1 pound = 453,6 g

Ersetzen Sie „x" durch die Endziffer Ihrer Farbwahl

Verteilerbox

HEI00379

HEI20282

- Zur Aufnahme von Hutschienen-Komponenten aus der Installations technik, wie Sicherungen, Klemmen, Relais etc.
- Im eingebauten Zustand ist die Montageebene nach vorn ausziehbar, verriegelbar und erleichtert dadurch wesentlich die Verdrahtung der einzelnen Komponenten.
  Nicht bei Ausführung „Festeinbau“. Auf Wunsch: Fertig bestückt und verdrahtet lieferbar. Andere Varianten und Ausführungen auf Anfrage.
- Einbauraum für bis zu 22 Installations geräte mit jeweils 18 mm Breite.
- Montage der TS35 Hutschiene auf mehrere Ebenen durch einfache Steckverbindung. Nicht bei Ausführung „Festeinbau“.
- „Snap-in“-Montage von Hutschienenkomponenten.
- Freier Zugang zur Schutz- und Nullleiterschiene von vorn.
- Verschiedene Positioniermöglichkeiten für N- und PE-Schiene vorbereitet. Nicht bei Ausführung „Festeinbau“.
- Kabeleinführung hinten über Bürstenleiste (optional über Durchführungstüllen).
- Zugentlastung innenliegend und somit von vorn zugänglich.
- Beschriftungsstreifen frontseitig über und unter dem Einbauraum.
- Einsatzmöglichkeiten zur Stromverteilung bei 230 V AC, aber auch im Kleinspannungsbereich (z. B. 48 V DC).
- 19“-Einschub, 3 HE, Tiefe 150 mm.

- **Material/Oberfläche**
  - Verkleidungsteile pulverbeschichtet RAL 7035 lichtgrau Struktur
  - Korpus Stahlblech verzinkt
- **Lieferumfang**
  - 1 Verteilerbox.
  - Inklusive N- und PE-Schiene, Kabeleinführung, Zugentlastungen, Leerfeldabdeckungen und Erdungssatz
- **Lieferzustand**
  - Komplett montiert

B	H	T	HE	19”	Ausführung	Bestell-Nr.	VE
482,6	134	150	3	•	Ausziehbar	**03.013.385.1**	1 Stk.

Kabeleinführungsschiene

HEI00234

- Alternativ zur Kabeleinführung über Bürstenleiste bei Montage der Verteilerbox in offenen Gestellen

- **Material / Oberfläche**
  - Stahlblech, verzinkt
- **Lieferumfang**
  - 1 Kabeldurchführungsplatte
  - 11 Durchführungstüllen
  - Montagematerial

B	H	T	Bestell-Nr.	VE
			03.013.386.1	1 Stk.

Kabelführungsset

- Zur Kabelführung z. B. an den T-Nuten der Knürr-Profile

- **Farbe**
  - Grau

- **Lieferumfang**
  - 1 Spiralkabel
  - Montagematerial

- **Lieferzustand**
  - satzweise

D	L	Ausführung	Bestell-Nr.	VE
40	500	Grau	**01.350.543.9**	1 Stk.
20	500	Grau	**01.350.542.9**	1 Stk.
40	500	Schwarz	**01.350.545.9**	1 Stk.

MOB00241

RJ 45 Netzwerkdose CAT 6

- Für die Montage im Technikunterbau
- Mit Haltewinkel

- **Farbe**
  - Anschlussdose: Reinweiß RAL 9010

- **Lieferumfang**
  - 1 Aufputzdose (2x RJ45 YAD-CAT6 8/8)
  - 1 Haltewinkel
  - Befestigungsmaterial

Bestell-Nr.	VE
01.350.553.9	1 Stk.

ERG20061

Bemaßung in mm:
B = Breite
H = Höhe
T = Tiefe
h = Einbauhöhe
t = Nutztiefe
L = Länge
HE = Anzahl genormte Höheneinheiten,1 HE = 44,45 mm
19" = 482,6 mm,
VE = Verpackungseinheit
kg = Gewicht

Umrechnung:
1 inch = 25,4 mm
1 pound = 453,6 g

Ersetzen Sie „x" durch die Endziffer Ihrer Farbwahl

Reihenklemmkasten

- Für die 230 V-Elektroinstallation bauseits
- Mit Reihenklemme 8 x 42
- Einführung Pg 11/16
- IP 54

- **Material**
  - Schlagfestes, flammwidriges Polystyrol
- **Lieferumfang**
  - 1 Reihenklemmkasten
  - 4 Pg-Anbaustutzen Pg11

Bestell-Nr.	VE
01.117.521.9	1 Stk.

ELM00128

Kabelanschlussdose

- Für die 230 V-Elektroinstallation bauseits
- Als ortsfester Übergabepunkt
- Einfache und schnelle Montage
- Komplett mit Montagematerial

- **Lieferumfang**
  - 1 Kabelanschlussdose
  - 1 Haltewinkel
  - Montagematerial

Bestell-Nr.	VE
00.078.720.9	1 Stk.

ELM00033

Potential-Ausgleichsschiene

- Zur zentralen Erdung aller Schutzleiter
- Mit plombierbarer Haube
- Anschlussmöglichkeiten:
- 1 x Rundleiter 8-10 mm Ø
- 1 x Flachband bis 30 mm Breite oder Rundleiter 8-10 mm Ø
- 7 x ein- oder mehrdrähtige Leiter bis 16 mm2 oder feindrähtige Leiter bis 10 mm²

- **Material**
  - Fußplatte und Abdeckkappe schlagfester Kunststoff
  - Kontaktleiste Messing vernickelt
- **Lieferumfang**
  - 1 Potential-Ausgleichsschiene

Bestell-Nr.	VE
01.117.524.3	1 Stk.

ELM00114

knürr
World of control rooms

knürr
World of control rooms

knuerr-consoles.com | **Knürr GmbH**, Mariakirchener Straße 38, 94424 Arnstorf, Germany ID-Nr. DE 363797731

© 2024 Knürr GmbH. Alle Rechte vorbehalten. Knürr® und das Knürr logo sind Handelsmarken oder eingetragene Handelsmarken der Firma Knürr GmbH. Alle anderen Namen und Logos auf die Bezug genommen wird, sind Handelsnamen, Handelsmarken oder eingetragene Handelsmarken der entsprechenden Eigner. Trotz größter Sorgfalt hinsichtlich Richtigkeit und Vollständigkeit übernimmt Knürr GmbH keine Verantwortung für die Inhalte und weist alle Haftung für Schäden zurück, die aus der Verwendung der abgedruckten Informationen, aus Fehlern oder Auslassungen entstehen. Technische Daten können ohne vorherige Ankündigung geändert werden.

09.991.116.0.000001 • MKA4LODEcons Rev.9-01/2024